Promotion
de fin d'année

2026 | Valable du 1er octobre au 31 décembre 2026

Mitutoyo

PRECISION IS IN OUR DNA

Pour en savoir plus :

La culture de la précision.
L'amélioration comme état d'esprit.

4 raisons pour lesquelles Mitutoyo fait la différence auprès de ses clients.

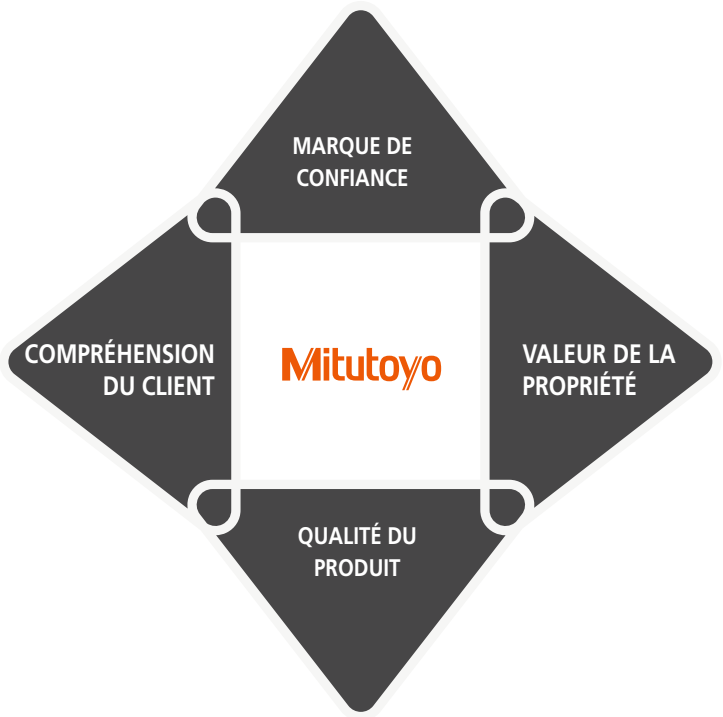

PRECISION IS IN OUR DNA

Découvrez les nouveautés Mitutoyo :

Page 5

Les prix mentionnés ci-dessus sont des prix indicatifs hors taxes recommandés par Mitutoyo.

	Désignation	Description
U-WAVE	Transmission de données sans fil	U-WAVE est le système de transmission de données sans fil exclusif de Mitutoyo, supérieur à Bluetooth en termes de fiabilité et de portée. Il est basé sur les signaux IEEE802.15.4 dans la bande 2,4 GHz.
	Norme de transmission de données sans fil	Bluetooth est une norme de télécommunication permettant l'échange bidirectionnel de données, de musique, de vidéos et d'images sur de courtes distances pouvant atteindre 10 m.
U-WAVE fit	Émetteur U-WAVE et Bluetooth	Les émetteurs U-WAVE fit sont disponibles en version U-Wave et Bluetooth.
DIGIMATIC	Norme de transmission de données Mitutoyo	L'interface Digimatic originale de Mitutoyo permet un transfert rapide et fiable des données de mesure vers des périphériques externes tels que des ordinateurs, des imprimantes et des compteurs Mitutoyo.
DIGIMATIC S1	Norme de transmission de données bidirectionnelle Mitutoyo	Système de communication série bidirectionnel original de Mitutoyo qui permet entre autres d'effectuer le paramétrage des appareils depuis un ordinateur et de transmettre les données de mesure à ce dernier.
MeasurLink® An Integrated Solution for Quality Data Management	Logiciel SPC	MeasurLink® est un système de gestion de données de mesure (SPC) au sein d'une base de données (Serveur SQL).
IP XX	Degré de protection en environnement difficile	Degré de protection contre l'eau et la poussière telle que définie par la norme CEI 60529.
PROPRIETARY INSPECTION CERTIFICATE	Certificat d'inspection	Il comprend des données d'inspection permettant aux clients d'utiliser leurs produits en toute confiance. Mitutoyo peut également, sur commande, étalonner les instruments de mesure de ses clients et leur délivrer un certificat d'étalonnage prouvant leur traçabilité à la norme correspondante.
ABSOLUTE™	Codeur linéaire ABSOLUTE	Règle de mesure électronique permettant une lecture directe de la position linéaire ABSOLUE. Aucune initialisation n'est nécessaire après la mise sous tension.
COOLANT PROOF™	Terme universel désignant les instruments à main Mitutoyo Digimatic	Ces instruments à main sont non seulement résistants à la poussière et à l'eau (degré de protection IP65 minimum), mais également à la détérioration des matériaux due au contact avec l'huile de coupe ou les liquides de refroidissement en utilisation normale. Remarque : certains types d'huile de coupe et de liquide de refroidissement sont agressifs et peuvent détériorer les éléments d'étanchéité avec le temps.

Instruments à main pré-étalonnés

Nouvelle promotion

Référence	Description	Capacité	Résolution	Sortie de données	Caractéristique	Prix tarif €	Prix promo €
500-161-30CALX	Pied à coulisse Digimatic AOS ABS	0 – 150 mm	0,01 mm	Oui	Jauge de profondeur plate	192,00 €	154,00 €
500-162-30CALX	Pied à coulisse Digimatic AOS ABS	0 – 200 mm	0,01 mm	Oui	Jauge de profondeur plate	264,00 €	214,00 €
500-181-30CALX	Pied à coulisse Digimatic AOS ABS	0 – 150 mm	0,01 mm	Non	Jauge de profondeur plate	154,00 €	114,90 €
500-182-30CALX	Pied à coulisse Digimatic AOS ABS	0 – 200 mm	0,01 mm	Non	Jauge de profondeur plate	237,00 €	184,00 €
500-184-30CALX	Pied à coulisse Digimatic AOS ABS	0 – 150 mm	0,01 mm	Non	Jauge de profondeur ronde	154,00 €	114,90 €
500-706-20CALX	Pied à coulisse Digimatic ABS étanche IP67	0 – 150 mm	0,01 mm	Non	Jauge de profondeur plate	224,00 €	164,00 €
500-707-20CALX	Pied à coulisse Digimatic ABS étanche IP67	0 – 200 mm	0,01 mm	Non	Jauge de profondeur plate	303,00 €	234,00 €
500-716-20CALX	Pied à coulisse Digimatic ABS étanche IP67	0 – 150 mm	0,01 mm	Oui	Jauge de profondeur plate	279,00 €	214,00 €
500-717-20CALX	Pied à coulisse Digimatic ABS étanche IP67	0 – 200 mm	0,01 mm	Oui	Jauge de profondeur plate	350,00 €	274,00 €

Référence	Description	Capacité	Résolution	Sortie de données	Caractéristique	Prix tarif €	Prix promo €
293-230-30CALX	Micromètre Digimatic IP65	0 – 25 mm	0,001 mm	Oui		340,00 €	274,00 €
293-240-30CALX	Micromètre Digimatic IP65	0 – 25 mm	0,001 mm	Non		267,00 €	214,00 €
293-821-30CALX	Micromètre Digimatic	0 – 25 mm	0,001 mm	Non		211,00 €	174,00 €
293-140-40CALX	Micromètre Digimatic QuantuMike IP65	0 – 25 mm	0,001 mm	Oui	Communication bidirectionnelle	407,00 €	324,00 €

Référence	Description	Capacité	Résolution	Sortie de données	Caractéristique	Prix tarif €	Prix promo €
543-781B-10CALX	Comparateur Digimatic ID-S	12,7 mm	0,01 mm	Oui	Dos plat	208,00 €	174,00 €
543-700B-CALX	Comparateur Digimatic ID-C	12,7 mm	0,0005 mm	Oui	Dos plat/ Communication bidirectionnelle	475,00 €	384,00 €

Les prix mentionnés ci-dessus sont des prix indicatifs hors taxes recommandés par Mitutoyo.

Instruments à main pré-étalonnés

Prêt à l'emploi

- L'instrument est livré avec un certificat d'étalonnage, prêt à l'emploi.
- Aucun réglage ni temps d'attente supplémentaire n'est nécessaire.

Conformité immédiate

- L'équipement est traçable et prêt pour les contrôles dès le premier jour.
- Conforme aux exigences des normes ISO et de gestion de la qualité.

543-700B-CALX

Livraison directe depuis le stock

- L'étalonnage fait partie intégrante du processus.
- Finis les commandes d'étalonnage séparées et les délais de traitement supplémentaires.

Réduction des tâches administratives

Élimination des opérations de :

- Manutention et expédition.
- Planification de l'étalonnage.
- Suivi des commandes -> simplification des processus internes.

Conforme au système international d'étalonnage et d'accréditation

ISO 17025
ACCREDITED LABORATORY

500-707-20CALX

Laboratoire d'étalonnage de Mitutoyo NL

- Accrédité par le Conseil néerlandais d'accréditation "RvA" (Raad voor Accreditatie).
- Le RvA est membre de l'ILAC (Coopération internationale pour l'accréditation des laboratoires).
- Conformité à la norme ISO/CEI 17025:2017.
- Exigences générales relatives à la compétence des laboratoires d'essais et d'étalonnage.
- Le système d'accréditation RvA est ainsi l'équivalent du DAkkS, COFRAC, UKAS et de nombreux autres organismes d'accréditation internationaux.

Micromètre Digimatic QuantuMike IP65

- La broche se déplace quatre fois plus vite que celle d'un micromètre standard. Avance de la broche de 2 mm par tour de tambour.
- La fonction d'alerte d'étalonnage permet une gestion efficace de vos instruments de mesure.
- Prise en charge de la communication série bidirectionnelle Digimatic S1.
- La nouvelle caractéristique de précision se réfère à la norme EN ISO 3611:2023.

Référence	Description	Capacité	Résolution	Précision	Sortie de données	Câble USB*	Prix tarif €	Prix promo €
293-141-40	Micromètre Digimatic QuantuMike IP65	25 – 50 mm	0,001 mm	Classe 1	Oui	06AGQ001A	483,00 €	379,00 €
293-142-40	Micromètre Digimatic QuantuMike IP65	50 – 75 mm	0,001 mm	Classe 1	Oui	06AGQ001A	573,00 €	449,00 €
293-143-40	Micromètre Digimatic QuantuMike IP65	75 – 100 mm	0,001 mm	Classe 1	Oui	06AGQ001A	647,00 €	509,00 €

*Les câbles USB ne sont pas compris et doivent être achetés séparément.

IP65 U-WAVE fit DIGIMATIC S1 COOLANT PROOF™ PROPRIETARY INSPECTION CERTIFICATE MeasurLink® ENABLED Data Management Software by Mitutoyo

Micromètre de mesure extérieure Digimatic IP65

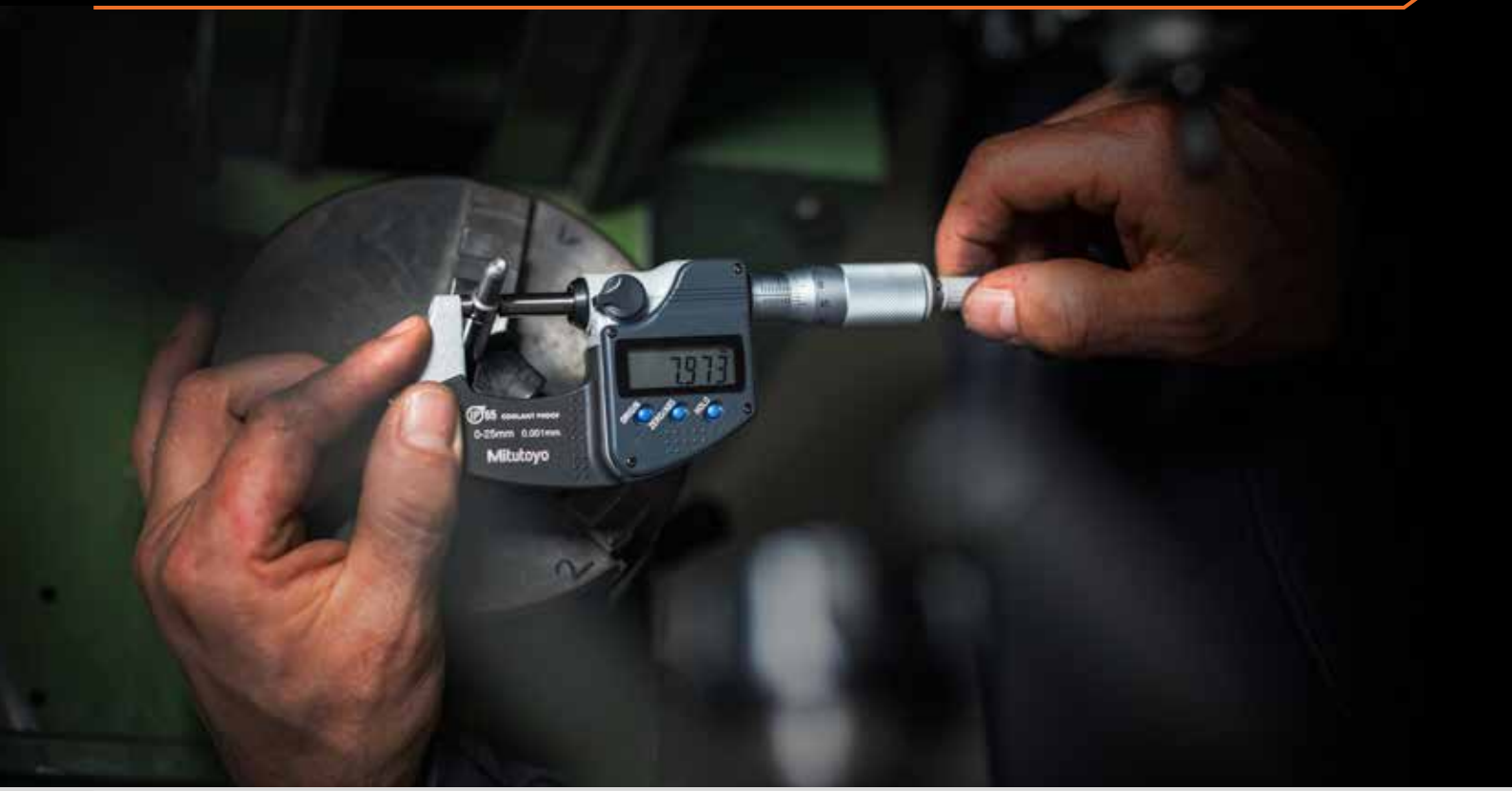

Les prix mentionnés ci-dessus sont des prix indicatifs hors taxes recommandés par Mitutoyo.

- Indice de protection IP65 offrant une excellente résistance à l'eau et à la poussière (sauf pour 293-821-30).
- Conception résistante adaptée aux environnements d'usinage et aux éclaboussures de liquide de refroidissement (sauf 293-821-30).
- La nouvelle caractéristique de précision se réfère à la norme EN ISO 3611:2023.

Référence	Description	Capacité	Résolution	Précision	Sortie de données	Prix tarif €	Prix promo €
293-821-30	Micromètre Digimatic	0 – 25 mm	0,001 mm	Classe 2	Non	196,00 €	159,00 €
293-240-30	Micromètre Digimatic IP65	0 – 25 mm	0,001 mm	Classe 1	Non	252,00 €	199,00 €
293-241-30	Micromètre Digimatic IP65	25 – 50 mm	0,001 mm	Classe 1	Non	353,00 €	279,00 €
293-242-30	Micromètre Digimatic IP65	50 – 75 mm	0,001 mm	Classe 1	Non	425,00 €	339,00 €
293-243-30	Micromètre Digimatic IP65	75 – 100 mm	0,001 mm	Classe 1	Non	484,00 €	389,00 €

IP65 COOLANT PROOF™ PROPRIETARY INSPECTION CERTIFICATE

Les prix mentionnés ci-dessus sont des prix indicatifs hors taxes recommandés par Mitutoyo.

Micromètre QuickMike Digimatic IP65

- Avance de 10 mm par tour de tambour et broche non rotative.
- Degré de protection IP65 pour une excellente résistance à la poussière et à l'eau.
- Conception résistante aux environnements d'usinage et aux éclaboussures de liquide de refroidissement.
- La nouvelle caractéristique de précision se réfère à la norme EN ISO 3611:2023.

Référence	Description	Capacité	Résolution	Précision	Sortie de données	Câble USB*	Prix tarif €	Prix promo €
293-666-20	Micromètre QuickMike Absolute Digimatic	0 – 30 mm	0,001 mm	Classe 2	Oui	06AFM380B	605,00 €	479,00 €

*Les câbles USB ne sont pas compris et doivent être achetés séparément.

ABSOLUTE™ IP65 U-WAVE DIGIMATIC COOLANT PROOF™ MeasurLink® ENABLED Data Management Software by Mitutoyo

Micromètre Digimatic de haute précision

Les nouvelles caractéristiques de précision font référence à la norme EN ISO 3611:2023.

- Micromètre d'une précision exceptionnelle (classe 0) avec une résolution de 0,0001 mm.
- Corps extrêmement solide et mécanisme à force constante à haute performance de 7 à 9 N.

Référence	Description	Capacité	Résolution	Précision	Sortie de données	Câble USB*	Prix tarif €	Prix promo €
293-100-20	Micromètre Digimatic de haute précision	0 – 25 mm	0,0001 mm	± 0,5 µm (Classe 0)	Oui	06AFM380B	2 067,00 €	1 649,00 €

*Les câbles USB ne sont pas compris et doivent être achetés séparément.

U-WAVE DIGIMATIC ABSOLUTE™ MeasurLink® ENABLED Data Management Software by Mitutoyo

Les prix mentionnés ci-dessus sont des prix indicatifs hors taxes recommandés par Mitutoyo.

Micromètre mécanique de mesure extérieure

193-101

103-137

Sauf 193-101, 103-913-50 (>50 mm) et 103-915-10

Référence	Description	Remarque	Capacité	Lecture	Précision	Prix tarif €	Prix promo €
193-101	Micromètre d'extérieur à compteur	Avec compteur mécanique	0 – 25 mm	0,01 mm	Classe 2	171,00 €	139,00 €
103-137	Micromètre mécanique de mesure extérieure	Modèle standard	0 – 25 mm	0,01 mm	Classe 2	62,00 €	49,90 €
103-138	Micromètre mécanique de mesure extérieure	Modèle standard	25 – 50 mm	0,01 mm	Classe 2	88,00 €	69,90 €
103-139-10	Micromètre mécanique de mesure extérieure	Modèle standard	50 – 75 mm	0,01 mm	Classe 1	115,00 €	91,90 €
103-140-10	Micromètre mécanique de mesure extérieure	Modèle standard	75 – 100 mm	0,01 mm	Classe 2	123,00 €	98,90 €
102-301	Micromètre mécanique de mesure extérieure	Avec isolant thermique	0 – 25 mm	0,01 mm	Classe 2	77,00 €	61,90 €
102-302	Micromètre mécanique de mesure extérieure	Avec isolant thermique	25 – 50 mm	0,01 mm	Classe 2	101,00 €	80,90 €

Référence	Description	Capacité	Lecture	Prix tarif €	Prix promo €
103-913-50	Jeu de micromètres de mesure extérieure conception éco (6 unités)	0 – 150 mm	0,01 mm	624,00 €	499,00 €
103-915-10	Jeu de micromètres de mesure extérieure conception éco (6 unités)	150 – 300 mm	0,01 mm	1 566,00 €	1 249,00 €

Accessoires

156-101-10

- Mesure mains libres - Le support transforme les micromètres et instruments manuels en véritables stations de mesure.
- Compatibilité universelle – Utilisable avec une vaste gamme d'instruments.
- Stabilité des mesures – Le positionnement sécurisé garantit une meilleure cohérence des mesures et une utilisation simplifiée.

Référence	Description	Prix tarif €	Prix promo €
156-101-10	Support de micromètre, angle réglable, pour micromètre d'une capacité de 0-100 mm	73,00 €	58,90 €
156-105-10	Support de micromètre, angle de 45°, pour micromètre d'une capacité de 0 à 50 mm.	60,00 €	47,90 €

Butée micrométrique

- Utilisable dans des applications telles que les dispositifs de réglage fin et les tables à mouvements croisés équipant les manipulateurs et les instruments à laser, en plus des habituels gabarits de mesure.
- La conception de haute qualité garantit des mesures précises et une longue durée de vie.
- Conception compacte.
- Avec canon de 9,5 mm.
- Modèle compact standard

148-104-10

148-801-10

Référence	Description	Capacité	Lecture	Prix tarif €	Prix promo €
148-104-10	Butée micrométrique, modèle compact standard avec surface de mesure plate	0 – 13 mm	0,01 mm	65,00 €	51,90 €
148-801-10	Butée micrométrique, modèle compact standard avec surface de mesure sphérique	0 – 13 mm	0,01 mm	66,00 €	52,90 €

Jauge de profondeur micrométrique

- Modèle sans tiges interchangeables (128-101).
- Modèle avec tiges interchangeables D = 4 mm (329-251-30).

128-101

329-251-30

Référence	Description	Capacité	Lecture/ Résolution	Sortie de données	Caractéristique	Câble USB*	Prix tarif €	Prix promo €
128-101	Jauge de profondeur micrométrique	0 – 25 mm	0,01 mm	Non	1 seule rallonge		181,00 €	139,00 €
329-251-30	Jauge de profondeur Digimatic	0 – 300 mm	0,001 mm	Oui	Avec 12 rallonges interchangeables	06AFM380B	1 235,00 €	989,00 €

*Les câbles USB ne sont pas compris et doivent être achetés séparément.

MeasurLink® ENABLED
Data Management Software by Mitutoyo

DIGIMATIC

U-WAVE fit

Les prix mentionnés ci-dessus sont des prix indicatifs hors taxes recommandés par Mitutoyo.

Métrologie sans fil

Nouvelle promotion

Métrologie sans fil : la précision connectée

Faites passer vos processus de mesure au niveau supérieur grâce aux solutions de métrologie sans fil de Mitutoyo. En associant des instruments de mesure fiables à la technologie sans fil U-WAVE, vous pouvez collecter des données rapidement et avec précision, réduire le nombre de saisies de données manuelles, améliorer la traçabilité et rationaliser les processus numériques de l'ensemble de vos opérations. Que vous utilisiez un pied à coulisse, un micromètre, un comparateur ou tout autre instrument compatible, la connectivité sans fil vous aide à travailler plus efficacement et accompagne votre transition vers une fabrication plus intelligente.

Pourquoi opter pour le sans fil ?

- Éliminez les saisies manuelles des données.
- Améliorez la traçabilité des mesures et l'intégrité des données.
- Améliorez votre productivité et l'efficacité des processus.
- Transférez directement les données de mesure vers vos systèmes numériques.
- Créez un environnement de production plus connecté et prêt aux évolutions futures.

Découvrez notre promo spéciale métrologie sans fil :

Pied à coulisse Digimatic ABS étanche IP67

- Degré de protection IP67 pour une excellente résistance à la poussière et à l'eau.
- Conception résistante aux environnements d'usinage et aux éclaboussures de liquide de refroidissement.
- Grâce au codeur ABSOLUTE, aucun réglage d'origine n'est requis à la mise sous tension et la vitesse de réponse est illimitée.
- Les instruments dotés d'une sortie de données peuvent être intégrés dans le contrôle statistique des processus pour éviter la saisie manuelle des données.

Référence	Description	Capacité	Résolution	Sortie de données	Caractéristique	Prix tarif €	Prix promo €
500-706-20	Pied à coulisse Digimatic ABS étanche IP67	0 – 150 mm	0,01 mm	Non	Jauge de profondeur plate	209,00 €	149,00 €
500-709-20	Pied à coulisse Digimatic ABS étanche IP67	0 – 150 mm	0,01 mm	Non	Jauge de profondeur ronde	210,00 €	169,00 €
500-707-20	Pied à coulisse Digimatic ABS étanche IP67	0 – 200 mm	0,01 mm	Non	Jauge de profondeur plate	288,00 €	219,00 €
500-708-20	Pied à coulisse Digimatic ABS étanche IP67	0 – 300 mm	0,01 mm	Non	Jauge de profondeur plate	414,00 €	319,00 €

Référence	Description	Capacité	Résolution	Sortie de données	Caractéristique	Câble USB*	Prix tarif €	Prix promo €
500-716-20	Pied à coulisse Digimatic ABS étanche IP67	0 – 150 mm	0,01 mm	Oui	Jauge de profondeur plate	06AFM380A	264,00 €	199,00 €
500-717-20	Pied à coulisse Digimatic ABS étanche IP67	0 – 200 mm	0,01 mm	Oui	Jauge de profondeur plate	06AFM380A	335,00 €	259,00 €
500-718-20	Pied à coulisse Digimatic ABS étanche IP67	0 – 300 mm	0,01 mm	Oui	Jauge de profondeur plate	06AFM380A	440,00 €	349,00 €

*Les câbles USB ne sont pas compris et doivent être achetés séparément.

ABSOLUTE™ U-WAVE fit DIGIMATIC COOLANT PROOF™ IP67 PROPRIETARY INSPECTION CERTIFICATE MeasurLink® ENABLED Data Management Software by Mitutoyo

Pied à coulisse Digimatic ABS, type standard

- L'affichage Digimatic limite les erreurs humaines dues à une lecture incorrecte des résultats de mesure.
- Les instruments dotés d'une sortie de données peuvent être intégrés dans le contrôle statistique des processus pour éviter la saisie manuelle des données.
- Grâce au codeur ABSOLUTE, aucun réglage d'origine n'est requis à la mise sous tension et la vitesse de réponse est illimitée.
- Pied à coulisse Digimatic standard.

Référence	Description	Capacité	Résolution	Sortie de données	Caractéristique	Prix tarif €	Prix promo €
500-181-30	Pied à coulisse Digimatic AOS ABS	0 – 150 mm	0,01 mm	Non	Jauge de profondeur plate	139,00 €	99,90 €
500-184-30	Pied à coulisse Digimatic AOS ABS	0 – 150 mm	0,01 mm	Non	Jauge de profondeur ronde	139,00 €	99,90 €
500-182-30	Pied à coulisse Digimatic AOS ABS	0 – 200 mm	0,01 mm	Non	Jauge de profondeur plate	222,00 €	169,00 €

Référence	Description	Capacité	Résolution	Sortie de données	Caractéristique	Câble USB*	Prix tarif €	Prix promo €
500-161-30	Pied à coulisse Digimatic AOS ABS	0 – 150 mm	0,01 mm	Oui	Jauge de profondeur plate	06AFM380C	177,00 €	139,00 €
500-162-30	Pied à coulisse Digimatic AOS ABS	0 – 200 mm	0,01 mm	Oui	Jauge de profondeur ronde	06AFM380C	249,00 €	199,00 €
500-203-30	Pied à coulisse Digimatic AOS ABS	0 – 150 mm	0,01 mm	Oui	Jauge de profondeur ronde	06AFM380C	203,00 €	159,00 €
500-205-30	Pied à coulisse Digimatic AOS ABS	0 – 300 mm	0,01 mm	Oui	Jauge de profondeur plate	06AFM380C	349,00 €	269,00 €

*Les câbles USB ne sont pas compris et doivent être achetés séparément.

Les prix mentionnés ci-dessus sont des prix indicatifs hors taxes recommandés par Mitutoyo.

500-181-30

ABSOLUTE™ DIGIMATIC MeasurLink® ENABLED Data Management Software by Mitutoyo U-WAVE fit PROPRIETARY INSPECTION CERTIFICATE

Les prix mentionnés ci-dessus sont des prix indicatifs hors taxes recommandés par Mitutoyo.

Pied à coulisse ABS Digimatic, becs arrondis

550-331-20

- La surface arrondie des touches de mesure permet de mesurer les dimensions intérieures à partir de D = 10,1 mm.

551-331-20

- Les becs fins permettent de prendre des mesures extérieures.
- La forme arrondie des touches de mesure permet de mesurer les dimensions intérieures à partir de 10,1 mm.

- Degré de protection IP67 pour une excellente résistance à la poussière et à l'eau.
- Résistance au liquide de refroidissement permettant une utilisation à proximité des machines-outils.

Référence	Description	Capacité	Résolution	Sortie de données	Câble USB*	Prix tarif €	Prix promo €
550-331-20	Pied à coulisse ABS Digimatic, becs arrondis	0 – 300 mm	0,01 mm	Oui	06AFM380A	567,00 €	449,00 €
551-331-20	Pied à coulisse ABS Digimatic, becs arrondis	0 – 300 mm	0,01 mm	Oui	06AFM380A	614,00 €	489,00 €

*Les câbles USB ne sont pas compris et doivent être achetés séparément.

MeasurLink® ENABLED Data Management Software by Mitutoyo · U-WAVE fit · ABSOLUTE™ · COOLANT PROOF™ · IP67 · DIGIMATIC

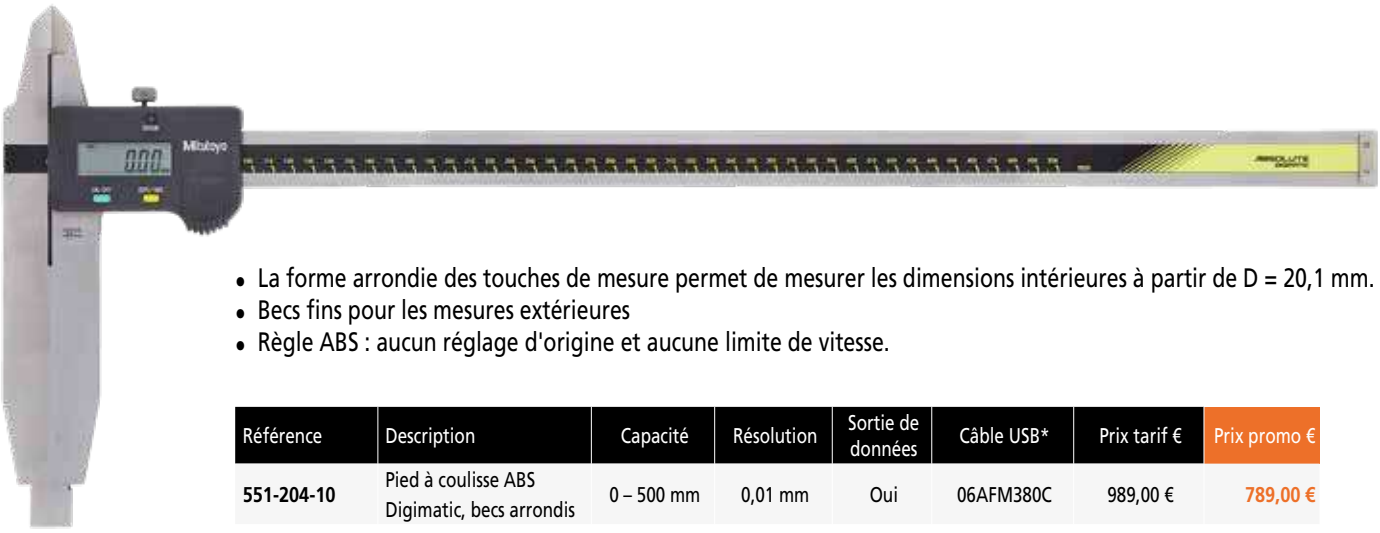

- La forme arrondie des touches de mesure permet de mesurer les dimensions intérieures à partir de D = 20,1 mm.
- Becs fins pour les mesures extérieures
- Règle ABS : aucun réglage d'origine et aucune limite de vitesse.

Référence	Description	Capacité	Résolution	Sortie de données	Câble USB*	Prix tarif €	Prix promo €
551-204-10	Pied à coulisse ABS Digimatic, becs arrondis	0 – 500 mm	0,01 mm	Oui	06AFM380C	989,00 €	789,00 €

*Les câbles USB ne sont pas compris et doivent être achetés séparément.

MeasurLink® ENABLED Data Management Software by Mitutoyo · U-WAVE · ABSOLUTE™ · DIGIMATIC

Les prix mentionnés ci-dessus sont des prix indicatifs hors taxes recommandés par Mitutoyo.

Pieds à coulisse Digimatic carbone carbone IP66

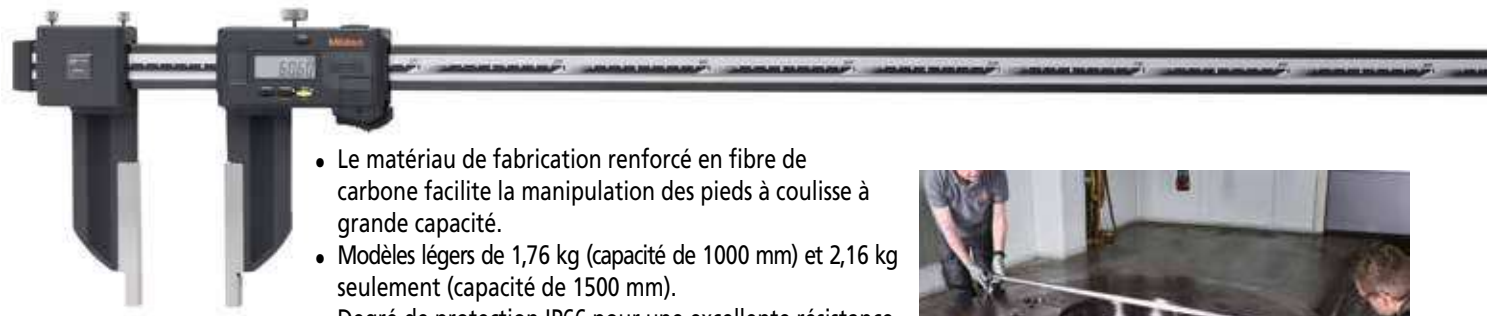

- Le matériau de fabrication renforcé en fibre de carbone facilite la manipulation des pieds à coulisse à grande capacité.
- Modèles légers de 1,76 kg (capacité de 1000 mm) et 2,16 kg seulement (capacité de 1500 mm).
- Degré de protection IP66 pour une excellente résistance à la poussière et à l'eau.
- Résistance au liquide de refroidissement permettant une utilisation à proximité des machines-outils.
- La forme arrondie des touches de mesure permet de mesurer les dimensions intérieures à partir de 20,1 mm.

Référence	Description	Capacité	Résolution	Sortie de données	Câble USB*	Prix tarif €	Prix promo €
552-304-10	Pied à coulisse Digimatic carbone	0 – 1000 mm	0,01 mm	Oui	06AFM380A	1 959,00 €	1 569,00 €
552-305-10	Pieds à coulisse Digimatic carbone carbone IP66	0 – 1500 mm	0,01 mm	Oui	06AFM380A	2 491,00 €	1 989,00 €

*Les câbles USB ne sont pas compris et doivent être achetés séparément.

MeasurLink® ENABLED Data Management Software by Mitutoyo — U-WAVE — ABSOLUTE™ — DIGIMATIC — IP66

Pied à coulisse à vernier

- Déplacement ultra-fluide.

530-101

531-122

Référence	Description	Capacité	Lecture	Caractéristique	Prix tarif €	Prix promo €
530-101	Pied à coulisse à vernier	0 – 150 mm	0,05 mm		40,00 €	31,90 €
530-104	Pied à coulisse à vernier	0 – 150 mm / 0 – 6"	0,05 mm, 1/128"		41,00 €	31,90 €
530-108	Pied à coulisse à vernier	0 – 200 mm	0,05 mm		97,00 €	76,00 €
530-114	Pied à coulisse à vernier	0 – 200 mm/0 – 8"	0,05 mm, 1/128"		97,00 €	76,90 €
530-122	Pied à coulisse à vernier	0 – 150 mm	0,02 mm		48,00 €	38,90 €
530-123	Pied à coulisse à vernier	0 – 200 mm	0,02 mm		78,00 €	61,90 €
531-122	Pied à coulisse à vernier	0 – 150 mm / 0 – 6"	0,05 mm, 1/128"	à vernier autobloquant	49,00 €	38,90 €

Pied à coulisse à montre et jauge de profondeur à vernier

- Coulissement ultra-fluide et protection optimale contre les chocs.
- Cadran facile à lire grâce à la grande hauteur de caractères.
- Le cadran jaune est facile à lire et réduit les erreurs de parallaxe.

505-730

505-732

Référence	Description	Capacité	Lecture	Caractéristique	Prix tarif €	Prix promo €
505-730	Pied à coulisse à montre	0 – 150 mm	0,02 mm	2 mm/tr	140,00 €	109,00 €
505-732	Pied à coulisse à montre	0 – 150 mm	0,01 mm	1 mm/tr	161,00 €	129,00 €

Jauge de profondeur à vernier

- Base de 100 mm et réglage fin.
- Fabrication acier inoxydable renforcé.
- Règle chromée satinée facile à lire.

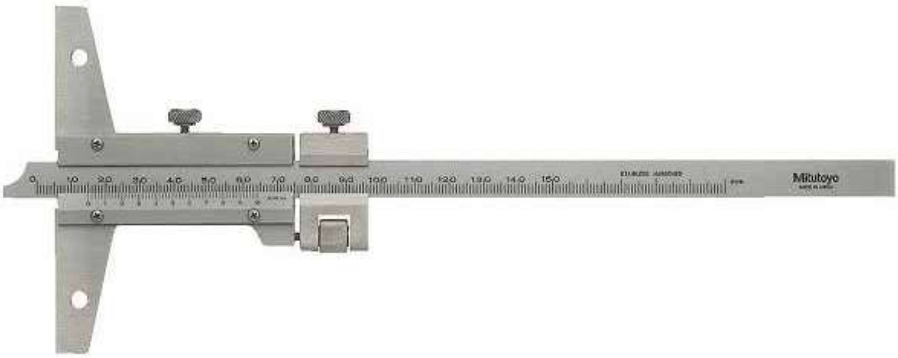

Référence	Description	Capacité	Lecture	Caractéristique	Prix tarif €	Prix promo €
527-101	Jauge de profondeur à vernier	0 – 150 mm	0,02 mm	Réglage fin	183,00 €	149,00 €

Les prix mentionnés ci-dessus sont des prix indicatifs hors taxes recommandés par Mitutoyo.

Jauge de profondeur Digimatic ABS

- Les surfaces de mesure sont trempées et finement rodées.
- Grâce au codeur ABSOLUTE, aucun réglage d'origine n'est requis à la mise sous tension et la vitesse de réponse est illimitée.
- Avec une embase de 100 mm.
- Avec embase de 60 mm (571-100-20)

571-100-20

571-203-30

571-302-20

Référence	Description	Capacité	Résolution	Sortie de données	Câble USB*	Prix tarif €	Prix promo €
571-201-30	Jauge de profondeur Digimatic ABS AOS	0 – 150 mm	0,01 mm	Oui	06AFM380C	419,00 €	339,00 €
571-202-30	Jauge de profondeur Digimatic ABS AOS	0 – 200 mm	0,01 mm	Oui	06AFM380C	505,00 €	399,00 €
571-203-30	Jauge de profondeur Digimatic ABS AOS	0 – 300 mm	0,01 mm	Oui	06AFM380C	515,00 €	409,00 €
571-100-20	Mini jauge de profondeur Digimatic ABS, Type pige IP67	0 – 25 mm	0,01 mm	Oui	06AFM380A	348,00 €	279,00 €
571-251-20	Jauge de profondeur Absolute Digimatic IP67	0 – 150 mm	0,01 mm	Oui	06AFM380A	474,00 €	379,00 €
571-302-20	Jauge de profondeur Digimatic ABS IP67, Type pige	0 – 200 mm	0,01 mm	Oui	06AFM380A	623,00 €	499,00 €

*Les câbles USB ne sont pas compris et doivent être achetés séparément.

MeasurLink® ENABLED
Data Management Software by Mitutoyo

ABSOLUTE™ U-WAVE fit DIGIMATIC

IP67 (Sauf 571-201-30, 571-202-30, 571-203-30)

Pieds à coulisse à usage spécifique

- Pieds à coulisse pour usages spécifiques.

Modèle à becs décalés ajustables
536-101

Modèle avec becs à crochets pour la mesure intérieure
536-172

Modèle avec becs en carbure
536-221 | 536-222

Référence	Description	Capacité	Lecture (pour la mesure intérieur)	Prix tarif €	Prix promo €
536-101	Pied à coulisse mécanique à becs décalés ajustables	0 – 150 mm	0,05 mm	330,00 €	259,00 €
536-172	Pied à coulisse avec becs à crochet et réglage fin	0 – 200 mm	0,02 mm	734,00 €	589,00 €
536-221	Pied à coulisse à becs décalés en carbure	0 – 150 mm	0,05 mm	179,00 €	139,00 €
536-222	Pied à coulisse à becs décalés en carbure	0 – 200 mm	0,05 mm	216,00 €	169,00 €

Pieds à coulisse Digimatic à usage spécifique

- Pieds à coulisse pour usages spécifiques.

573-191-30
Ce pied à coulisse a une force de mesure faible et constante de 0,5 à 1 N. Idéal pour mesurer des pièces élastiques en plastique ou en caoutchouc.

573-654-20
Pied à coulisse Digimatic avec becs à pointe pour mesure intérieure. Suffisamment robuste pour l'atelier, avec une protection IP67 et la technologie étanche pour des mesures fiables dans des conditions difficiles.

Les prix mentionnés ci-dessus sont des prix indicatifs hors taxes recommandés par Mitutoyo.

Pieds à coulisse Digimatic à usage spécifique

573-635-20

573-643-20

573-648-20

573-662-20

Référence	Description	Capacité	Résolution	Sortie de données	Câble USB*	Prix tarif €	Prix promo €
573-191-30	Pied à coulisse Digimatic ABS à force de mesure constante	0 – 180 mm	0,01 mm	Oui	06AFM380C	1 124,00 €	899,00 €
573-635-20	Pied à coulisse Digimatic ABS avec becs de faible épaisseur IP67	0 – 150 mm	0,01 mm	Oui	06AFM380A	765,00 €	609,00 €
573-643-20	Pied à coulisse Digimatic ABS à becs longs IP67	10,1 – 200 mm	0,01 mm	Oui	06AFM380A	871,00 €	699,00 €
573-648-20	Pied à coulisse Digimatic ABS IP67 avec becs à crochet	20,1 – 170 mm	0,01 mm	Oui	06AFM380A	806,00 €	639,00 €
573-654-20	Pied à coulisse Digimatic ABS avec pointes de mesure intérieure IP67	0 – 150 mm	0,01 mm	Oui	06AFM380A	791,00 €	629,00 €
573-662-20	Pied à coulisse Digimatic ABS pour le contrôle de l'épaisseur des tubes IP67	0 – 150 mm	0,01 mm	Oui	06AFM380A	675,00 €	539,00 €

*Les câbles USB ne sont pas compris et doivent être achetés séparément.

MeasurLink ENABLED Data Management Software by Mitutoyo — ABSOLUTE™ — DIGIMATIC — U-WAVE (573-643-20) — COOLANT PROOF™ IP67 (Sauf 573-191-30) — U-WAVE fit (Sauf 573-643-20)

Les prix mentionnés ci-dessus sont des prix indicatifs hors taxes recommandés par Mitutoyo.

Micromètre de mesure intérieure à 3 touches

- Micromètre de mesure intérieure à 3 touches permettant des mesures stables grâce à son autocentrage.
- Les broches de mesure revêtues de titane offrent une excellente durabilité et résistance aux chocs.

Référence	Description	Capacité	Lecture	Précision	Prix tarif €	Prix promo €
368-911	Micromètre de mesure intérieure analogique à 3 touches, jeu de 3 pièces	6 – 12 mm	0,001 mm	± 2 µm	1270,00 €	889,00 €
368-912	Micromètre de mesure intérieure analogique à 3 touches, jeu de 2 pièces	12 – 20 mm	0,005 mm	± 3 µm	965,00 €	769,00 €
368-913	Micromètre de mesure intérieure mécanique à 3 touches, jeu de 4 pièces	20 – 50 mm	0,005 mm	± 3 µm	2 128,00 €	1 759,00 €
368-914	Micromètre de mesure intérieure mécanique à 3 touches, jeu de 4 pièces	50 – 100 mm	0,005 mm	± 3 / ± 4 µm	2 858,00 €	2 279,00 €
368-915	Micromètre de mesure intérieure mécanique à 3 touches, jeu de 4 pièces	100 – 200 mm	0,005 mm	± 5 µm	6 164,00 €	4 929,00 €

- Les instruments dotés d'une sortie de données peuvent être intégrés dans le contrôle statistique des processus pour éviter la saisie manuelle des données.
- Degré de protection IP65 pour une excellente résistance à la poussière et à l'eau.
- Résistance au liquide de refroidissement permettant une utilisation à proximité des machines-outils.
- Les broches de mesure revêtues de titane offrent une excellente durabilité et résistance aux chocs.

Référence	Description	Capacité	Résolution	Précision	Sortie de données	Câble USB*	Prix tarif €	Prix promo €
468-164	Micromètre de mesure intérieure Digimatic 3 touches IP65	12 – 16 mm	0,001 mm	± 3 µm	Oui	06AFM380B	1 478,00 €	1 179,00 €
468-165	Micromètre de mesure intérieure Digimatic 3 touches IP65	16 – 20 mm	0,001 mm	± 3 µm	Oui	06AFM380B	1 478,00 €	1 179,00 €
468-166	Micromètre de mesure intérieure Digimatic 3 touches IP65	20 – 25 mm	0,001 mm	± 3 µm	Oui	06AFM380B	1 515,00 €	1 199,00 €
468-167	Micromètre de mesure intérieure Digimatic 3 touches IP65	25 – 30 mm	0,001 mm	± 3 µm	Oui	06AFM380B	1 515,00 €	1 199,00 €
468-168	Micromètre de mesure intérieure Digimatic 3 touches IP65	30 – 40 mm	0,001 mm	± 3 µm	Oui	06AFM380B	1 515,00 €	1 199,00 €
468-981	Micromètre INT 3 touches avec bague de réglage et rallonge, jeu de 3 pièces	6 – 12 mm	0,001 mm	± 2 µm	Oui	06AFM380B	3 717,00 €	2 969,00 €
468-982	Micromètre INT 3 touches avec bague de réglage et rallonge, jeu de 3 pièces	12 – 25 mm	0,001 mm	± 3 µm	Oui	06AFM380B	3 938,00 €	3 149,00 €
468-983	Micromètre INT 3 touches avec bague de réglage et rallonge, jeu de 3 pièces	25 – 50 mm	0,001 mm	± 3 µm	Oui	06AFM380B	4 568,00 €	3 649,00 €

*Les câbles USB ne sont pas compris et doivent être achetés séparément.

Les prix mentionnés ci-dessus sont des prix indicatifs hors taxes recommandés par Mitutoyo.

IP65 COOLANT PROOF™ U-WAVE DIGIMATIC MeasurLink® ENABLED Data Management Software by Mitutoyo

Les prix mentionnés ci-dessus sont des prix indicatifs hors taxes recommandés par Mitutoyo.

Vérificateur d'alésage

- Touches fixes et mobiles en carbure pour la durabilité et la résistance à l'usure.
- Réduction de 50 % de l'influence de la chaleur de la main de l'opérateur grâce à la poignée isolante.
- Le vérificateur d'alésage est livré avec un comparateur Digimatic doté d'une fonction de maintien de la valeur minimum qui permet de mesurer facilement le diamètre d'un alésage.
- Le comparateur est compris.

Référence	Description	Capacité	Résolution	Précision	Sortie de données	Câble USB*	Prix tarif €	Prix promo €
511-925-20	Vérificateur d'alésage à 2 touches avec comparateur Digimatic 543-310B-10	18 – 150 mm	0,001 mm	± 2 µm	Oui	06AFM380F	1 178,00 €	939,00 €

*Les câbles USB ne sont pas compris et doivent être achetés séparément.

ABSOLUTE™ DIGIMATIC MeasurLink® ENABLED Data Management Software by Mitutoyo U-WAVE fit

- Touches fixes et mobiles en carbure pour la durabilité et la résistance à l'usure.
- La poignée creuse réduit de 50 % le transfert de chaleur de la main de l'opérateur.
- Le comparateur est compris.

Référence	Description	Capacité	Lecture	Précision	Prix tarif €	Prix promo €
511-921-20	Vérificateur d'alésage à 2 touches avec comparateur mécanique 2046AB	18 – 150 mm	0,01 mm	± 2 µm	615,00 €	489,00 €

Les prix mentionnés ci-dessus sont des prix indicatifs hors taxes recommandés par Mitutoyo.

Cales étalons

Utilisées comme étalons de longueur dans le monde entier, les cales Mitutoyo sont reconnues pour leur précision, leur qualité et leur durabilité. Notre méthode d'étalonnage, associée à une traçabilité conforme aux normes japonaises, garantit la haute fiabilité de nos produits.
Le polissage des surfaces de mesure est une des spécialités de Mitutoyo. L'utilisation d'une technologie avancée nous permet d'obtenir la planéité et la finition de surface optimales exigées pour des cales étalon et d'optimiser la force d'assemblage.

516-963-10

516-362-10

Référence	Nbr de cales/jeu	Matériau	Classe	Précision	Certificat d'inspection	Prix tarif €	Prix promo €
516-362-10	47	Céramique	0	EN ISO 3650	Oui	3 498,00 €	2 799,00 €
516-363-10	47	Céramique	1	EN ISO 3650	Oui	3 050,00 €	2 439,00 €
516-962-10	47	Acier	0	EN ISO 3650	Oui	2 129,00 €	1 699,00 €
516-963-10	47	Acier	1	EN ISO 3650	Oui	1 637,00 €	1 299,00 €

Composition du jeu de 47 cales		
Dimension [mm]	Hauteur [mm]	Quantité
1,005	-	1
1,01 – 1,19	0,01	19
1,2 – 1,9	0,1	8
1 – 9	1	9
10 – 100	10	10

Règle ABSOLUTE Digimatic

- Mesure par induction électromagnétique – Fonctionnement fiable dans les environnements contaminés par l'eau et l'huile de coupe.
- Systèmes résistants à l'eau – Des câbles de sortie spéciaux (en option) garantissent l'étanchéité y compris dans des conditions difficiles.
- Système de positionnement ABSOLUTE – Affichage de la position avec précision sans nécessité de définir le point de référence à chaque mise en marche.

Référence	Description	Capacité	Résolution	Sortie de données	Prix tarif €	Prix promo €
572-600	Système de mesure ABSOLUTE Digimatic	0 – 100 mm	0,01 mm	Oui	335,00 €	269,00 €

COOLANT PROOF™ IP66 ABSOLUTE™

Trusquins

Trusquin Digimatic à double colonne

- Haute précision de mesure – La structure à double colonne renforce la stabilité et améliore la précision.
- Lisibilité optimale – Les caractères de 11 mm de l'afficheur garantissent une lecture facile et rapide.
- Outil de marquage durable – Pointe à tracer en carbure fournie pour une longue durée de vie.

192-663-10

192-664-10

Référence	Description	Capacité	Résolution	Précision	Sortie de données	Câble USB*	Prix tarif €	Prix promo €
192-663-10	Trusquin Digimatic à double colonne	0 – 300 mm	0,005 / 0,01 mm	± 0,02 mm	Oui	06AFM380F	1 427,00 €	1 139,00 €
192-664-10	Trusquin Digimatic à double colonne	0 – 600 mm	0,005 / 0,01 mm	± 0,04 mm	Oui	06AFM380F	1 858,00 €	1 489,00 €

*Les câbles USB ne sont pas compris et doivent être achetés séparément.

U-WAVE DIGIMATIC MeasurLink® ENABLED Data Management Software by Mitutoyo

- Le palpeur bidirectionnel à déclenchement par contact peut être utilisé avec les modèles 192-663-10 et 192-664-10.
- Mesure de la hauteur et de la largeur intérieure et extérieure.

Référence	Description	Prix tarif €	Prix promo €
192-007	Palpeur à déclenchement par contact bi-directionnel	625,00 €	499,00 €

Trusquin à double comparateur

- Lecture facile sans erreur grâce aux deux compteurs et au comparateur
- Les compteurs et le comparateur peuvent être remis à zéro dans n'importe quelle position de la pointe à tracer.
- Équipé d'une molette facilitant l'avance rapide.
- Pointe à tracer en carbure fournie de série.

192-132

Référence	Description	Capacité	Résolution	Précision	Prix tarif €	Prix promo €
192-132	Trusquin à double colonne	0 – 600 mm	0,01 mm	± 0,05 mm	1 311,00 €	1 049,00 €

Les prix mentionnés ci-dessus sont des prix indicatifs hors taxes recommandés par Mitutoyo.

Trusquins

Trusquin à crémaillère Digimatic

- Grâce au codeur ABS (absolu), aucun réglage d'origine n'est requis à la mise sous tension et la vitesse de réponse est illimitée.
- Grâce à la manivelle, la montée et la descente du coulisseau sont particulièrement fluides
- Écran de grande dimension et boutons faciles à utiliser.

Référence	Description	Capacité	Résolution	Précision	Sortie de données	Câble USB*	Prix tarif €	Prix promo €
570-402	Trusquin Digimatic ABS avec manivelle	0 – 300 mm	0,01 mm	± 0,03 mm	Oui	06AFM380F	810,00 €	649,00 €
570-404	Trusquin Digimatic ABS avec manivelle	0 – 600 mm	0,01 mm	± 0,03 mm	Oui	06AFM380F	1 424,00 €	1 139,00 €

*Les câbles USB ne sont pas compris et doivent être achetés séparément.

U-WAVE DIGIMATIC MeasurLink® ENABLED Data Management Software by Mitutoyo ABSOLUTE™

QM-Height

- Elle est équipée d'un codeur linéaire ABSOLUTE haute résolution d'une grande précision pour la détection de position.
- Modèles avec et sans coussin d'air.
- Possibilité d'évaluation GO/± NG par simple définition des limites de tolérance supérieure et inférieure.

Référence	Description	Capacité	Résolution	Précision	Sortie de données	Câble USB*	Prix tarif €	Prix promo €
518-250	QM Height sans coussin d'air	0 – 350 mm	0,001/0,005 mm	± (2,4 + 2,1 L/600) µm L = longueur (mm)	Oui	06AFM380D	4 319,00 €	3 490,00 €
518-254	QM Height avec coussin d'air	0 – 350 mm	0,001/0,005 mm	± (2,4 + 2,1 L/600) µm L = longueur (mm)	Oui	06AFM380D	4 772,00 €	3 890,00 €
518-252	QM Height sans coussin d'air	0 – 600 mm	0,001/0,005 mm	± (2,4 + 2,1 L/600) µm L = longueur (mm)	Oui	06AFM380D	5 212,00 €	4 290,00 €
518-256	QM Height avec coussin d'air	0 – 600 mm	0,001/0,005 mm	± (2,4 + 2,1 L/600) µm L = longueur (mm)	Oui	06AFM380D	5 646,00 €	4 590,00 €

Référence	Description	Prix tarif €
06AGZ369D	Adaptateur 6 V	88,00 €

*Les câbles USB ne sont pas compris et doivent être achetés séparément.

MeasurLink® ENABLED
Data Management Software by Mitutoyo

ABSOLUTE™

U-WAVE

PROPRIETARY INSPECTION CERTIFICATE

DIGIMATIC

Les prix mentionnés ci-dessus sont des prix indicatifs hors taxes recommandés par Mitutoyo.

Gestion centralisée des données

Les erreurs de saisie manuelle sont éliminées, permettant une amélioration significative de l'efficacité opérationnelle.

- Le pilote de communication USB peut être téléchargé à partir du site Internet de Mitutoyo.

  https://www.mitutoyo.fr

Sortie USB

Remarque : utilisez un micro-câble USB du commerce (pour la communication uniquement).

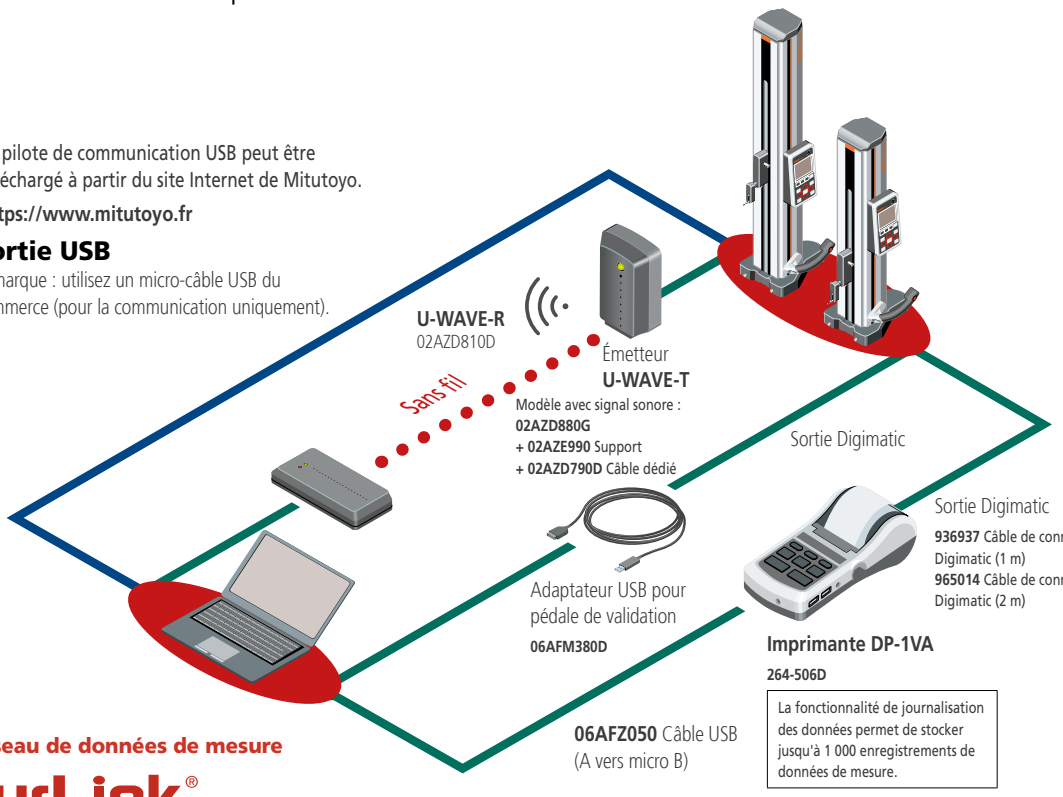

Système pour réseau de données de mesure

MeasurLink®

MeasurLink® est une plate-forme IdO de gestion de la qualité offrant une « visualisation de la qualité » en collectant des données en temps réel avec des instruments de mesure Digimatic installés en réseau et en centralisant le contrôle et l'analyse des données.

MeasurLink® est une marque déposée par Mitutoyo Corporation au Japon et Mitutoyo America Corporation aux États-Unis.

Produits en option pour l'exportation des données de mesure

Comparateurs Digimatic

ID-S

- Modèle standard, facile à utiliser avec des fonctions de base.
- Grâce au codeur ABS (absolu), aucun réglage d'origine n'est requis à la mise sous tension et la vitesse de réponse est illimitée.

MeasurLink® ENABLED
Data Management Software by Mitutoyo

ABSOLUTE™ DIGIMATIC U-WAVE fit

Référence	Description	Capacité	Résolution	Précision	Sortie de données	Câble USB*	Prix tarif €	Prix promo €
543-790B-10	Comparateur Digimatic ID-S, dos plat	12,7 mm	0,001 mm	0,003 mm	Oui	06AFM380C	368,00 €	299,00 €

*Les câbles USB ne sont pas compris et doivent être achetés séparément.

ID-H

- Ce comparateur Digimatic offre la précision, les fonctionnalités et la résolution exceptionnelles typiques des comparateurs hauts de gamme.
- Ces instruments ont une alimentation externe pour le fonctionnement de l'afficheur rétroéclairé.
- La couleur d'arrière-plan de l'afficheur permet d'évaluer le résultat d'un simple coup d'œil.

ID-H avec télécommande, câble de relevage de la broche et support avec table en acier trempé en option

MeasurLink® ENABLED
Data Management Software by Mitutoyo

DIGIMATIC

Référence	Description	Capacité	Résolution	Précision	Sortie de données	Câble USB*	Prix tarif €	Prix promo €
543-561D	Comparateur Digimatic ID-H avec écran LCD à deux couleurs de rétroéclairage	30,4 mm	0,0005 mm	0,0015 mm	Oui	06AFM380D	969,00 €	779,00 €

*Les câbles USB ne sont pas compris et doivent être achetés séparément.

Les prix mentionnés ci-dessus sont des prix indicatifs hors taxes recommandés par Mitutoyo.

Comparateurs Digimatic

ID-F
Communication bidirectionnelle. En connectant un ordinateur avec le câble de données et le logiciel appropriés, la définition du zéro et la configuration de l'instrument sont possibles entièrement à distance.

- Ces instruments ont une alimentation externe pour le fonctionnement de l'afficheur rétroéclairé.
- La couleur d'arrière-plan de l'afficheur permet d'évaluer le résultat d'un simple coup d'œil.
- Possibilité de créer une alerte pour la date d'étalonnage programmée.

543-851D

543-853D

MeasurLink® ENABLED
Data Management Software by Mitutoyo

ABSOLUTE™

DIGIMATIC S1

PROPRIETARY INSPECTION CERTIFICATE

U-WAVE fit

Référence	Description	Capacité	Résolution	Précision	Sortie de données	Câble USB*	Prix tarif €	Prix promo €
543-851D	Comparateur Digimatic ID-F avec écran LCD à deux couleurs de rétroéclairage	25,4 mm	0,0005 mm	0,0025 mm	Oui	06AGQ001F	966,00 €	769,00 €
543-853D	Comparateur Digimatic ID-F avec écran LCD à deux couleurs de rétroéclairage	50,8 mm	0,0005 mm	0,004 mm	Oui	06AGQ001F	1046,00 €	839,00 €

*Les câbles USB ne sont pas compris et doivent être achetés séparément.

Contrôle visuel de la tolérance

Mécanisme de rotation à 330°

Les prix mentionnés ci-dessus sont des prix indicatifs hors taxes recommandés par Mitutoyo.

Comparateurs Digimatic

- Communication bidirectionnelle permettant, par exemple, le paramétrage depuis un ordinateur (interface Digimatic S 1).
- Possibilité de mesures telles que le simple calcul de Ax et la détection de MAX/MIN/BATTEMENT.
- Possibilité d'évaluation GO/± NG par simple définition des limites de tolérance supérieure et inférieure.
- Possibilité de créer une alerte pour la date d'étalonnage programmée.

543-710B

543-720B

543-730B

Exemple d'application avec câble de relevage de la broche et support avec statif en granit (en option)

Référence	Description	Capacité	Résolution	Précision	Sortie de données	Câble USB*	Prix tarif €	Prix promo €
543-710B	Comparateur Digimatic ID-C, dos plat	12,7 mm	0,01 mm	0,02 mm	Oui	06AGQ001F	343,00 €	269,00 €
543-720B	Comparateur Digimatic ID-C, dos plat	25,4 mm	0,0005 mm	0,003 mm	Oui	06AGQ001F	585,00 €	469,00 €
543-730B	Comparateur Digimatic ID-C, dos plat	50,8 mm	0,0005 mm	0,005 mm	Oui	06AGQ001F	874,00 €	699,00 €

*Les câbles USB ne sont pas compris et doivent être achetés séparément.

MeasurLink® ENABLED
Data Management Software by Mitutoyo

U-WAVE fit

ABSOLUTE™

PROPRIETARY INSPECTION CERTIFICATE

DIGIMATIC S1

Symbole d'alerte activée

La fonction d'alerte d'étalonnage peut être activée

Les prix mentionnés ci-dessus sont des prix indicatifs hors taxes recommandés par Mitutoyo.

Comparateurs mécaniques

Mécanique

- Le blocage de la lunette et le levier de relevage (en option) peuvent être fixés sur le côté droit ou sur le côté gauche. Ils peuvent être installés et démontés facilement sans outil.
- L'absence de taraudages dans le cadre et l'utilisation d'un joint torique préviennent toute pénétration d'eau ou d'huile.

1044AB

2972AB

3058AB-19

2110AB-10

2046A(B)

2109AB-10

Référence	Description	Capacité	Lecture	Lunette	Prix tarif €	Prix promo €
1044A	Comparateur mécanique, conception compacte, dos avec patte	5 mm	0,01 mm	D=40 mm	79,00 €	62,90 €
1044AB	Comparateur mécanique, conception compacte, dos plat	5 mm	0,01 mm	D=40 mm	80,00 €	63,90 €

Référence	Description	Capacité	Lecture	Lunette	Prix tarif €	Prix promo €
2110AB-10	Comparateur mécanique, monté sur rubis, antichoc, dos plat	1 mm	0,001 mm	D=57 mm	142,00 €	109,00 €
2109AB-10	Comparateur mécanique, monté sur rubis, antichoc, dos plat	1 mm	0,001 mm	D=57 mm	110,00 €	88,90 €
2972AB	Comparateur révolution unique, dos plat	1 mm	0,01 mm	D=57 mm	75,00 €	59,90 €

Référence	Description	Capacité	Lecture	Lunette	Prix tarif €	Prix promo €
2046AB	Comparateur mécanique, dos plat	10 mm	0,01 mm	D=57 mm	50,00 €	38,90 €
2046AB-60	Comparateur mécanique IP64, dos plat	10 mm	0,01 mm	D=57 mm	146,00 €	119,00 €
2046A	Comparateur mécanique, dos avec patte	10 mm	0,01 mm	D=57 mm	51,00 €	39,90 €

Référence	Description	Capacité	Lecture	Lunette	Prix tarif €	Prix promo €
3058AB-19	Comparateur mécanique, monté sur rubis, antichoc, dos plat	50 mm	0,01 mm	D = 78 mm	245,00 €	189,00 €
3062AB-19	Comparateur mécanique, monté sur rubis, antichoc, dos plat	100 mm	0,01 mm	D = 78 mm	498,00 €	399,00 €

Les prix mentionnés ci-dessus sont des prix indicatifs hors taxes recommandés par Mitutoyo.

Comparateurs à palpeur orientable

513-404-10E

513-908-10E

513-454-10E

- Durabilité, sensibilité et visibilité considérablement améliorées, avec tige de 8 mm et stylet D = 2 mm.
- La lunette en cristal est dotée d'un revêtement antireflet pour une lecture facile des graduations.

Référence	Description	Capacité	Lecture	Longueur du stylet	Prix tarif €	Prix promo €
513-404-10E	Comparateur à palpeur orientable	0,8 mm	0,01 mm	17,4 mm	109,00 €	86,90 €
513-415-10E	Comparateur à palpeur orientable	1 mm	0,01 mm	41 mm	178,00 €	139,00 €
513-405-10E	Comparateur à palpeur orientable	0,2 mm	0,002 mm	15,2 mm	142,00 €	109,00 €
513-401-10E	Comparateur à palpeur orientable	0,14 mm	0,001 mm	11,2 mm	193,00 €	149,00 €
513-908-10E	Comparateur à palpeur orientable, horizontal (513-404-10E), avec support magnétique	0,8 mm	0,01 mm	17,4 mm	173,00 €	139,00 €
513-454-10E	Comparateur à palpeur orientable, Type vertical	0,8 mm	0,01 mm	17,4 mm	134,00 €	109,00 €

Les prix mentionnés ci-dessus sont des prix indicatifs hors taxes recommandés par Mitutoyo.

Accessoires

7822

7033-10

Référence	Description	Remarque	Prix tarif €	Prix promo €
7822	Jeu de touches, M2, 5x0,45	Jeu (6 pcs) 2 touches plates D = 5 mm et 10 mm, touche aiguille, touche sphérique, 2 touches creuses R = 1,5 x 10 mm et R = 2,5 x 20 mm	214,00 €	169,00 €
7010S-10	Support magnétique	Rayon d'action 165 mm env.	110,00 €	87,90 €
7033-10	Support magnétique	Rayon d'action 346 mm env.	514,00 €	409,00 €
215-150-10	Table support à base en granit	Hauteur max. 120 mm avec bague de 9,53 mm (3/8") à 8 mm	575,00 €	459,00 €

215-150-10

7010S-10

Câbles USB

Câbles Digimatic directs (Digimatic vers USB) Peut être utilisé comme interface de clavier (HID) ou port COM virtuel (VCP)

Référence	Description	Prix tarif €	Prix promo €
06AFM380A	Câble de 2 m Digimatic/Digimatic 2, avec bouton Data, pour pied à coulisse type IP	146,00 €	119,00 €
06AFM380B	Câble de 2 m, Digimatic/Digimatic 2, avec bouton Data, pour micromètre type IP	146,00 €	119,00 €
06AFM380C	Câble de 2 m, Digimatic/Digimatic 2, avec bouton Data, droit	128,00 €	99,90 €
06AFM380D	Câble de 2 m, Digimatic/Digimatic 2, plat, type 10 broches	128,00 €	99,90 €
06AFM380E	Câble de 2 m, Digimatic/Digimatic 2, rond, type 6 broches	128,00 €	99,90 €
06AFM380F	Câble de 2 m, Digimatic/Digimatic 2, type plat droit	128,00 €	99,90 €
06AFM380G	Câble de 2 m, Digimatic/Digimatic 2, type plat droit pour ID-N/ID-B	128,00 €	99,90 €
06AGQ001A	Câble de 2 m, interface Digimatic/Digimatic 2 / Digimatic S1, type IP	150,00 €	119,00 €
06AGQ001F	Câble de 2 m, interface Digimatic/Digimatic 2/Digimatic S1	169,00 €	129,00 €
06ADV384	Adaptateur USB de pédale de validation	133,00 €	109,00 €
937179T	Pédale de validation	58,00 €	45,90 €

Boîtier d'interface Digimatic USB avec connecteur de pédale de validation et bouton Data. Peut être utilisé comme interface de clavier (HID) ou port COM virtuel (VCP)

Référence	Description	Compatibilité	Prix tarif €	Prix promo €
264-020	Boîtier d'interface Digimatic USB	Interface Digimatic/Digimatic 2/Digimatic S1	267,00 €	209,00 €

USB-ITPAK

Référence	Description	Remarque	Prix tarif €	Prix promo €
06AGR543	USB-ITPAK Vers. 3.0	Dongle USB + manuel (logiciel disponible en ligne)	351,00 €	269,00 €

USB-ITPAK Version 3 est un logiciel conçu pour collecter les données provenant des instruments de mesure et les exporter vers Microsoft Excel®.

- Prend en charge la communication série bidirectionnelle utilisée par les comparateurs ID-F et ID-C, le micromètre d'extérieur QuantuMike et la colonne de mesure LH-600F/FG.
- Différents paramètres sont configurables tels que la définition du zéro, la valeur prédéfinie, l'unité de longueur, le sens de comptage, les limites de tolérance, la mémorisation de la date d'étalonnage, etc.
- Affichage d'informations sur la mesure telles que le numéro de série, la référence, la date d'étalonnage, le numéro de contrôle utilisateur, etc.

Les prix mentionnés ci-dessus sont des prix indicatifs hors taxes recommandés par Mitutoyo.

USB-ITPAK

USB-ITPAK Version 3 est un logiciel permettant de collecter les données provenant d'instruments de mesure équipés d'une sortie de données Digimatic, Digimatic 2 et Digimatic S1, et de les transférer vers Excel® via une interface Digimatic USB, des câbles Digimatic USB, le système sans fil U-WAVE ou vers une imprimante DP-1VA.

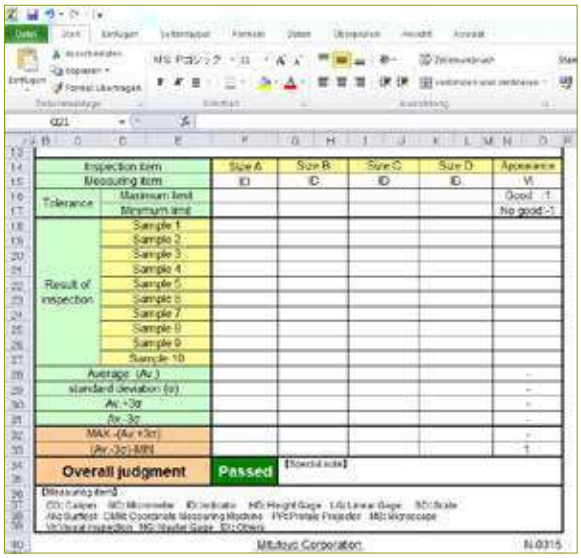

- Prise en charge de la communication série bidirectionnelle pour les comparateurs ID-C (modèle 2022), la colonne de mesure LH-600F/FG et QuantuMike (modèle 2024).
- Différents paramètres sont configurables tels que la définition du zéro, la valeur prédéfinie, l'unité de longueur, le sens de comptage, les limites de tolérance, la mémorisation de la date d'étalonnage, etc.
- Affichage d'informations sur la mesure telles que le numéro de série, la référence, la date d'étalonnage, le numéro de contrôle utilisateur, etc.
- Systèmes d'exploitation compatibles : Microsoft Windows® 10 (64 bits) et Windows® 11.
- La version complète proposée permet de transférer les valeurs mesurées vers des cellules prédéfinies de Microsoft Excel®.

Les valeurs de mesure peuvent être spécifiquement attribuées dans une feuille de calcul Excel créée au préalable.

Écran d'accueil.

Tous les instruments connectés sont affichés.

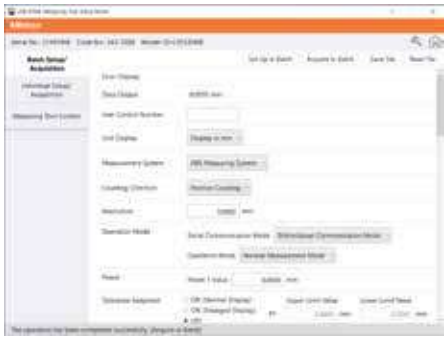

Vous avez la possibilité de consulter les informations provenant de l'instrument de mesure et d'ajuster ses paramètres.

MeasurLink® 11 (Nouvelle version)

Nouvelle promotion

Conçu pour contrôler et améliorer la qualité des produits pendant la fabrication en identifiant et en réduisant la variabilité du processus, MeasurLink est un outil essentiel pour les activités Six Sigma. A travers l'acquisition et l'analyse des données en temps réel, il surveille les variables et les attributs, garantissant une détection immédiate des tendances, des cycles et des non-conformités sur le lieu de production. Les opérateurs bénéficient d'interfaces statistiques personnalisables en direct et d'un Cp en temps réel. Calculs de Cpk, Pp et Ppk permettant un contrôle qualité proactif et la réduction des défauts. Les principales fonctionnalités comprennent entre autres des cartes de précontrôle, des alertes par courrier électronique pour les processus hors de contrôle et la saisie de données concernant les causes attribuables et les mesures correctives.

En savoir plus

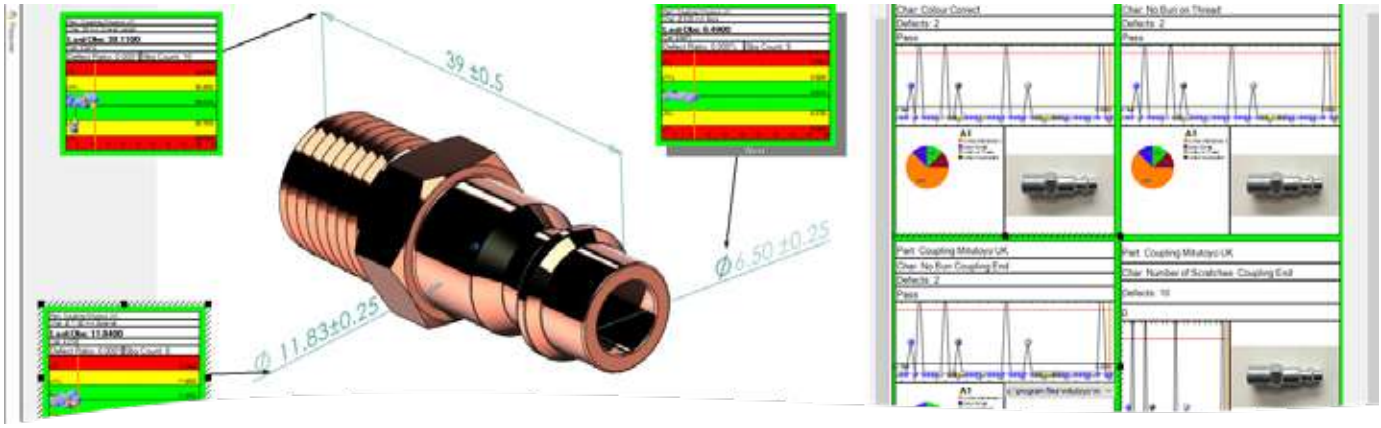

Référence	Description	Prix tarif €	Prix promo €
64AAB930	MeasurLink V11, 1 Module sous licence	1 940,00 €	1 649,00 €
64AAB931	MeasurLink V11, 1 licence flottante	2 870,00 €	2 439,00 €
64AAB932	Rapport d'analyse des défauts MeasurLink	1 920,00 €	1 629,00 €

Accélérez la mise en route grâce à l'OCR pour une création rapide des programmes de pièces.

Les impressions 2D peuvent être numérisées grâce à la technologie OCR, afin de faciliter la création d'une nouvelle pièce, d'agrandir le dessin et de renseigner les tolérances.

Une image agrandie de l'impression originale peut être sauvegardée et utilisée en temps réel derrière les légendes dans la vue 2D.

Plus rapide

Plus efficace

Plus intelligent

Les prix mentionnés ci-dessus sont des prix indicatifs hors taxes recommandés par Mitutoyo.

Créez facilement des plans d'inspection, définissez les tolérances et affectez les outils. **Concentrez-vous sur l'essentiel.**

Consacrez moins de temps à la configuration des inspections avec MeasurLink et concentrez-vous davantage sur le processus et l'amélioration statistique. Utilisez tous vos outils sur une seule plateforme.

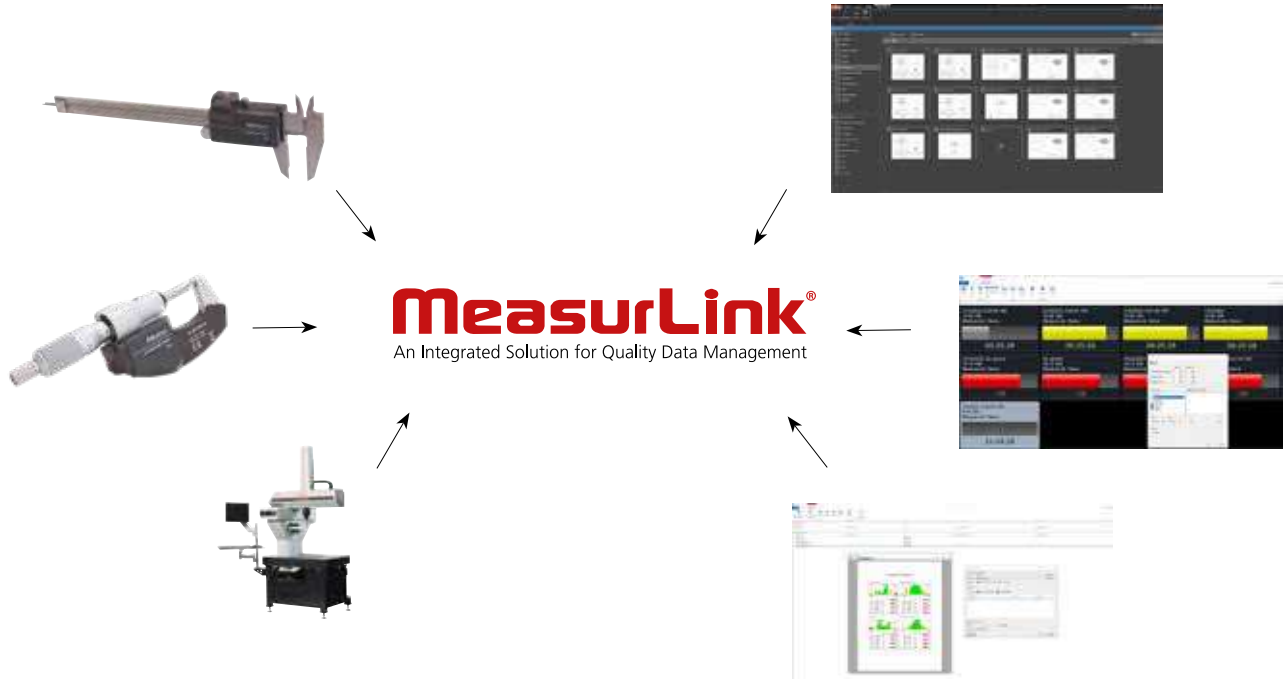

Découvrez nos modules complémentaires

Améliorez votre flux de travail avec MeasurLink :

- Security Center
- Real-Time Professional 3D
- Process Analyser
- Gage R&R
- Gage Management
- Planificateur de rapports
- Support Center
- Process Manager
- Real-Time Professional

HH-V400

En savoir plus

Effectuez des essais de dureté n'importe où et à n'importe quel moment

Pour les essais de dureté de n'importe quel type de pièce métallique, y compris les grandes structures.

DIGIMATIC U-WAVE MeasurLink An Integrated Solution for Quality Data Management

Le HH-V400 est un testeur de dureté par rebond destiné aux métaux.
La dureté est déterminée par le rapport entre la vitesse de rebond du percuteur et la vitesse de l'impact.

- Appareil portatif à déclenchement en un clic.
- Correction automatique de l'orientation
- Large éventail d'applications

Référence	Description	Remarque	Prix tarif €	Prix promo €
810-306	HH-V400 HLD	Testeur de dureté Leeb	3 500,00 €	2 869,00 €
11AAD240	Etalon 800HLD	Ø 115 × 33 mm, 3,7 kg ; essais de dureté Leeb série HH-V400	264,00 €	219,00 €

Affichage des calculs entièrement repensé

Simple / Convial / Facile à utiliser

Les prix mentionnés ci-dessus sont des prix indicatifs hors taxes recommandés par Mitutoyo.

LCD couleur

- Rétroéclairage
- Fonction mode Éco
- Arrêt automatique

Touches avec icônes

Facile à comprendre

- Marche/Arrêt
- Affichage de l'écran de menu
- Confirmation
- Retour (à l'écran précédent)
- Sortie de données
- ◀▶▲▼ Modification des valeurs et des options

Connecteur SPC

- Sortie de données

Prise USB

- Sortie de données, chargement

Batterie rechargeable

- Fonctionnement en continu pendant 8 heures

- Affichage multiple des résultats, moyennes et statistiques
- Conversion des résultats des tests dans d'autres échelles de dureté (ex. Rockwell, Vickers et Brinell)

Options de sortie et de gestion des données

Transfert des données d'essais dans Excel, Bloc-Note, etc.

IT-020U

Pour l'impression des données d'essai.

Imprimante DP-1VA

Les données d'essai peuvent être transmises sans fil et traitées sur un ordinateur.

U-WAVE-R
Récepteur

U-WAVE-T
Émetteur

Testeurs de dureté

Jeu HR-530 + pénétrateur + étalon

Jeu HR-320MS + pénétrateur + étalon

Référence	Description	Prix tarif €	Prix promo €
HR-530-SET01	Jeu HR-530 + pénétrateur + étalon	11 733,00 €	9 490,00 €
HR-320MS-SET01	Jeu HR-320MS + pénétrateur + étalon	7 930,00 €	6 490,00 €

DIGIMATIC U-WAVE MeasurLink An Integrated Solution for Quality Data Management

Les prix mentionnés ci-dessus sont des prix indicatifs hors taxes recommandés par Mitutoyo.

Jeu HR-530 + pénétrateur + étalon

- Application et contrôle électronique de la charge d'essai basée sur cellule de charge.
- Mode tests en série avec pédale de validation (pédale en option).
- Possibilité de test intérieur à partir de ø 36 mm (pénétrateur standard) ou ø 22 mm (pénétrateur en option 63DIA007).
- Ce modèle Digimatic est compatible avec notre imprimante Digimatic DP-1VA pour imprimer les résultats. Vous pouvez également utiliser une interface Digimatic (USB-ITN-D) pour la connexion à un ordinateur pour le transfert, l'analyse et le stockage des données.
- Méthodes d'essai supplémentaires : essais Brinell, HBT, essais Rockwell pour plastiques. Accessoires requis : pénétrateur et microscope de mesure.

Jeu HR-320MS + pénétrateur + étalon

- Modèle pour les méthodes d'essai Rockwell et Rockwell Superficial.
- Afficheur LCD avec fonction de conversion.
- Application de la précharge guidée par un comparateur graphique.
- Application motorisée de la charge d'essai supplémentaire.
- Précharge sélectionnable manuellement.
- Système à poids mort avec réglage manuel de la charge.

En savoir plus

Transmission des données (HR-530 et HR-320MS)

- Interface Digimatic et interface de données série.
- Imprimez les résultats avec notre imprimante Digimatic (DP-1VA). Vous pouvez utiliser notre interface Digimatic (USB-ITN-D) pour connecter un PC et transférer, analyser et stocker des données.

Tous les jeux comprennent :

Accessoires avec certificats d'étalonnage DAkkS conformes aux normes DIN EN ISO 6508 et ASTM E18
Fabriqué en Allemagne

Pénétrateur à cône diamant pour essai Rockwell, modèle standard

Avec certificat d'étalonnage DAkkS conforme à la norme ISO 6508-2 et ASTM E18 Classe B sans test de fonctionnement
Référence : 63DIA023

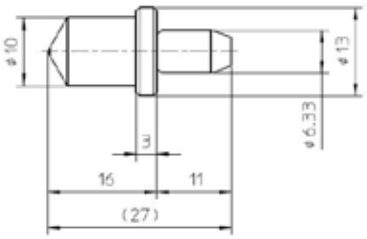

Etalon de dureté Rockwell 60HRC

Avec certificat d'étalonnage DAkkS conforme aux normes ISO 6508-3 et ASTM E18, 60 x 60 x 16 mm, acier, quadrillage conforme aux normes gravée au laser sur le dessus
Référence : 63ETB040DG

Microscopes TM

Microscope de mesure TM génération B

Les microscopes de mesure de la série TM offrent une qualité optique exceptionnelle grâce à des objectifs à longue distance de travail.

- La précision de mesure est l'une des plus élevées de leur catégorie.
- L'éclairage LED épiscopique et diascopique réglable en continu assure des conditions optimales.
- Le tube oculaire 30X et l'objectif 2X génèrent une image redressée grossie 30 fois pour un plus grand confort d'utilisation.

En savoir plus

Contenu de l'offre :

176-818-11	Microscope TM-505B avec table à mouvements croisés 50 x 50 mm
164-163	2 butées micrométriques Digimatic 0 – 50 mm
63AAA001	Éclairage annulaire par LED avec réglage de l'intensité lumineuse
02ZAA021	Câble d'alimentation

Référence	Description	Prix tarif €	Prix promo €
TMSET01	Lot comprenant tous les produits mentionnés ci-dessus	7 617,00 €	5 990,00 €

Contenu de l'offre :

176-819-11	Microscope TM-1005B avec table à mouvements croisés 100 x 50 mm
164-163	2 butées micrométriques Digimatic 0 – 50 mm
63AAA001	Éclairage annulaire par LED avec réglage de l'intensité lumineuse
611675-031	Cale parallèle 50 mm Classe 1
02ZAA021	Câble d'alimentation

Référence	Description	Prix tarif €	Prix promo €
TMSET02	Lot comprenant tous les produits mentionnés ci-dessus	9 298,20 €	7 390,00 €

Les prix mentionnés ci-dessus sont des prix indicatifs hors taxes recommandés par Mitutoyo.

M2 Logiciel, pour plus d'informations, consultez la page 47.

Référence	Description	Prix tarif €
63AAA455	Logiciels et matériel M2-2D pour TM	1 750,00 €
63AAA795	PC ASUS AIO pour M2	1 190,00 €

Éclairage annulaire à LED pour les applications nécessitant un éclairage à 360 degrés.

Un vernier monté à l'extérieur de l'oculaire facilite les mesures angulaires.

Les prix mentionnés ci-dessus sont des prix indicatifs hors taxes recommandés par Mitutoyo.

PJ-PLUS

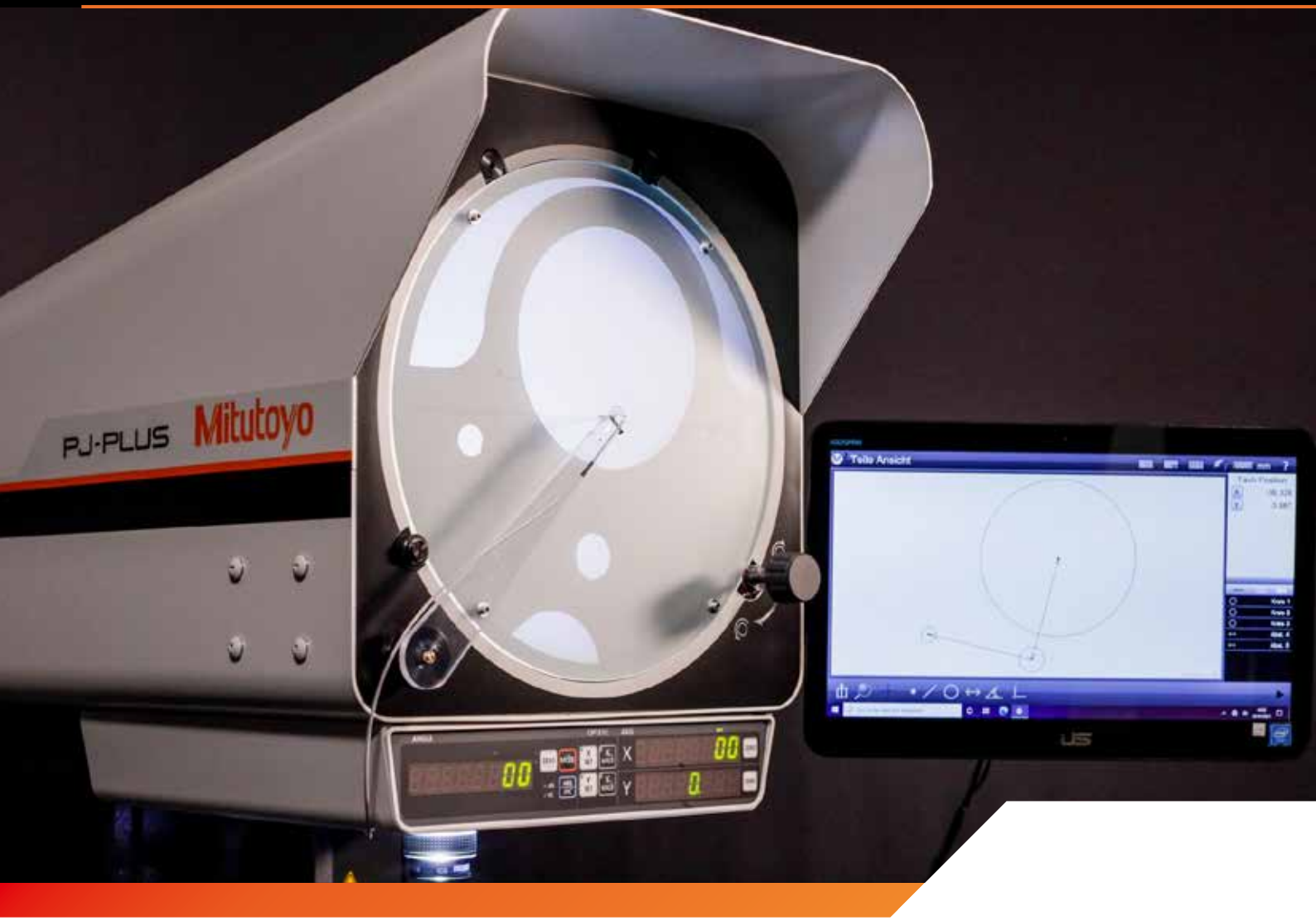

Modèle vertical **Projecteur de profil** pour la mesure, l'inspection et l'observation de pièces de petite taille

- Lampes LED à faible consommation d'énergie et longue durée de vie pour l'éclairage diascopique et épiscopique.
- Le système de refroidissement sans ventilateur évite l'infiltration de poussière dans le boîtier de l'appareil et garantit une durabilité accrue.
- Grand écran rapporteur de 315 mm offrant des images claires et lumineuses.
- Compteurs numériques intégrés avec de grands écrans pour l'inclinaison de l'écran, l'axe X et l'axe Y.
- Objectif 10X fourni de série.
- Table de mesure de 100 x 100 ou de 200 x 100 mm.
- En option : logiciel de traitement de données M2 facile à utiliser.

Les prix mentionnés ci-dessus sont des prix indicatifs hors taxes recommandés par Mitutoyo.

Référence	Nom	Description	Prix tarif €	Prix promo €
302-801-10	PJ-P1010A	Projecteur de profil, plage de mesure XY = 100 x 100 mm	11 980,00 €	9 799,00 €
302-802-10	PJ-P2010A	Projecteur de profil, plage de mesure XY = 200 x 100 mm	14 940,00 €	12 249,00 €
02ZAA020	-	Câble d'alimentation	17,00 €	-

Économe en énergie, même dans des environnements difficiles

Le PJ-PLUS permet une utilisation intuitive, même pour les utilisateurs inexpérimentés, et se distingue par une excellente durabilité ainsi qu'une performance énergétique optimisée, grâce à son éclairage LED et à son système de refroidissement sans ventilateur.

Il garantit des mesures dimensionnelles et angulaires stables, même dans des environnements de production exigeants.

Les prix mentionnés ci-dessus sont des prix indicatifs hors taxes recommandés par Mitutoyo.

PV-5110

Projecteur de profil
avec grand écran rapporteur

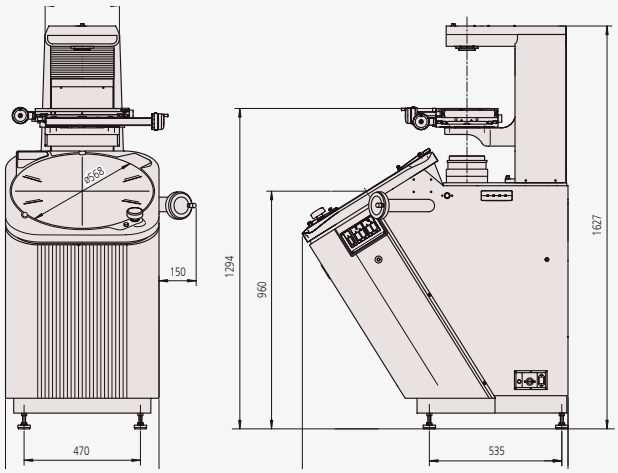

- Grand écran rapporteur de 508 mm avec compteur d'angle numérique.
- Le système optique inversé élimine la nécessité de refaire la mise au point lors du changement de pièce.
- Table de mesure 200 x 100 mm, avec mécanismes de dégagement rapide à une main sur les deux axes.
- Compteur numérique intégré affichant l'angle de rotation de l'écran du rapporteur.
- Modèle posé au sol (sans support supplémentaire)
- Objectif 10X fourni de série.
- En option : logiciel de traitement de données M2 facile à utiliser.

Référence	Nom	Description	Prix tarif €	Prix promo €
304-919-12	PV-5110	Projecteur de profil vertical	21 290,00 €	17 399,00 €
174-183D	-	Compteur KA	683,00 €	559,00 €
12AAY427	-	Support compteur KA	100,00 €	-
02ZAA020	-	Câble d'alimentation	17,00 €	-

Les prix mentionnés ci-dessus sont des prix indicatifs hors taxes recommandés par Mitutoyo.

Logiciel M2

Les types de constructions pris en charge comprennent :

- Moyenne
- Intersections
- Tangentes
- Angles complémentaires
- Lignes obliques décalées
- Points intermédiaires, centraux et terminaux
- Distances les plus courtes et les plus éloignées
- Gabarits circulaires
- Lignes perpendiculaires et parallèles

En savoir plus

Logiciel intuitif et facile à utiliser

La conception de l'interface utilisateur du logiciel M2 vous permettra de consacrer plus de temps à mesurer et moins de temps à lire les manuels. En combinant une expérience utilisateur conviviale avec les fonctions conventionnelles actuelles des écrans tactiles, le logiciel M2 peut être rapidement intégré à votre processus et accessible à un large éventail d'utilisateurs.

Constructions d'éléments basées sur des graphiques

Générez des éléments de construction courants, tels que les distances et les tangentes, directement dans la vue graphique de la pièce. Les différents sous-types d'une même construction peuvent être rapidement sélectionnés grâce à la commande de changement de type d'élément.

Conçu pour les commandes multitouches

En complément de la souris classique, la logique étendue de l'écran tactile permet d'effectuer très facilement des panoramiques et des zooms dans la vue graphique de la pièce. Augmentez votre efficacité pour la combinaison des éléments, la manipulation des données d'élément et les tâches de reporting grâce à un simple zoom par pincement, un balayage ou un double clic.

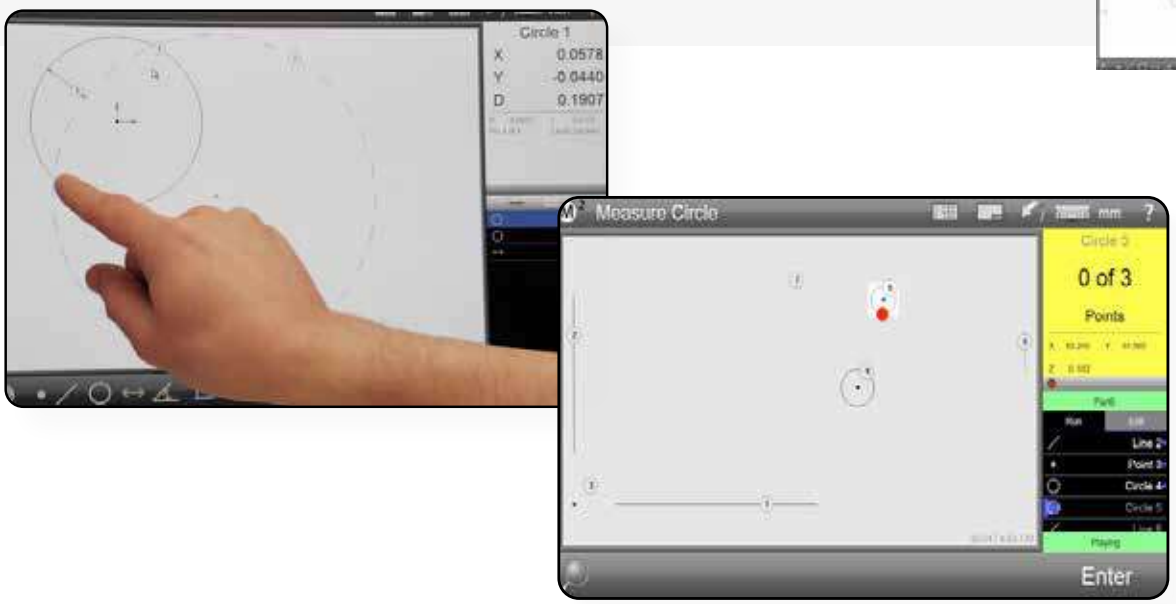

Référence	Description	Remarque	Prix tarif €
63AAA406	Logiciels et matériel de traitement de données M2-2D pour PJ-Plus	Sans unité de détection des arêtes Kit de support PC	2 323,00 €
63AAA407	Logiciels et matériel de traitement de données M2-2D pour PJ-Plus	Unité de détection des arêtes comprise Kit de support PC	3 696,00 €
63AAA462	Logiciels et matériel M2-2D pour PV-5110	Comprend une unité de détection des arêtes et un support pour tablette	3 844,00 €
63AAA795	PC AiO ASUS pour système M2	Processeur Intel Celeron N4500 / 8 Go de RAM / SSD de 256 Go / Windows 11 Professionnel / Écran tactile FHD 15,6 pouces	1 190,00 €

Les prix mentionnés ci-dessus sont des prix indicatifs hors taxes recommandés par Mitutoyo.

PJ-H30

Projecteur de profil de haute précision

Éclairage épiscopique oblique avec une bonne reproductibilité des couleurs également fourni de série

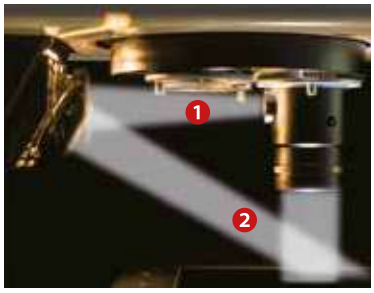

- Table de mesure de 200 x 100 mm et charge maximale de 10 kg.
- En faisant tourner la lentille du condenseur et en modifiant l'angle du miroir à l'intérieur de l'objectif, il est possible de représenter de manière optimale même les surfaces peu réfléchissantes.
- Amélioration de l'intensité lumineuse de l'objet projeté grâce au nouveau système d'éclairage diascopique.
- Haute précision de mesure (supérieure à la norme JIS).
- Table de mesure avec réglage rapide des deux axes d'une seule main permettant de passer en douceur du positionnement rapide au réglage fin.
- Sortie RS-232C

Référence	Nom	Description	Prix tarif €	Prix promo €
303-717-13	PJ-H30A2010B	Projecteur de profil	25 050,00 €	20 499,00 €
02ZAA020		Câble d'alimentation	17,00 €	-

Les prix mentionnés ci-dessus sont des prix indicatifs hors taxes recommandés par Mitutoyo.

PH-3515 F

Projecteur de profil horizontal
robuste

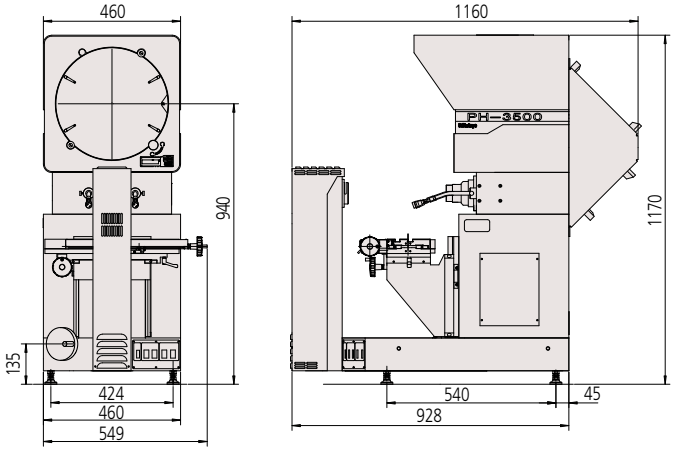

Compteur KA-212 pour Linear Scale

174-183D

- Table de mesure de 254 x 152 mm et charge maximale de 45 kg.
- Mesure des pièces lourdes et de grande dimension, telles que les crémaillères et les outils de poinçonnage.
- Écran rotatif de 14" avec affichage numérique de l'angle.
- Modèle posé au sol (sans support supplémentaire)
- Objectif 10X fourni de série.
- En option, logiciel de traitement des données M2 facile à utiliser.

En savoir plus

Référence	Nom	Description	Prix tarif €	Prix promo €
172-868-12	PH-3515F	Projecteur de profil, XY = 254 x 152 mm	16 690,00 €	13 689,00 €
02ZAA020		Câble d'alimentation	17,00 €	-

Référence	Description	Prix tarif €	Prix promo €
174-183D	Compteur KA-212 pour Linear Scale	683,00 €	559,00 €
12AAY427	Support compteur KA	100,00 €	-
02ZAA020	Câble d'alimentation	17,00 €	-

Compteur KA avec les prix également affichés avec la série AT-715

Micromètres à balayage laser

Mesure précise, rapide et intelligente des diamètres extérieurs pour les inspections en ligne

En savoir plus

Contrôleur modulaire et chaînable avec interfaces industrielles

- Mesure en ligne sans contact de haute précision pour applications industrielles.
- Double utilisation du LSM-30-A pour des diamètres pouvant atteindre 160 mm.
- Interfaces compatibles avec les principaux protocoles de réseaux industriels.
- Degré de protection IP67.

IP67

Référence	Description	Connecteurs pour Linear Gage	Signal d'entrée	Nombre de décimales	Résolution	Fréquence d'entrée max.	Interface standard	Prix tarif €	Prix promo €
LSMSET001	Lot LSM n° 1	Capteur LSM-30-A, LSM-CU-A Contrôleur, jeu de cales d'étalonnage 1 – 30 mm et câble USB-C de 3 m	0,3 – 30 mm	± 0,09 µm	0,01 µm	3200/s	USB-C	8 055,00 €	6 490,00 €
LSMSET004	Lot LSM n° 4	Capteur LSM-02-A, LSM-CU-A Contrôleur, jeu de cales d'étalonnage 0,1 – 2 mm et câble USB-C de 3 m	0,005 – 2 mm	0,01 µm	0,01 µm	3200/s	USB-C	7 662,00 €	6 190,00 €

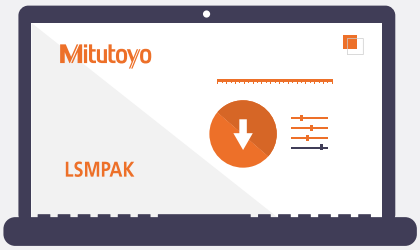

Télécharger LSMPAK

Logiciel de configuration convivial et intuitif avec assistant et fonction d'aide.

Évaluation du résultat Go/No go
- Étalonnage
- Positionnement de la pièce
- Surveillance en temps réel

Les prix mentionnés ci-dessus sont des prix indicatifs hors taxes recommandés par Mitutoyo.

Alimentation électrique

Pour un fonctionnement autonome, commandez un bloc d'alimentation réf. 63AAA828

Interfaces en option

Interface industrielle pour contrôleurs LSM A

Référence	Nom	Type d'interface	Ports côté interface	Prix tarif €	Prix promo €
02AGQ300	LSM-EI-A	Ethernet/IP	2 RJ-45	783,00 €	669,00 €
02AGQ370	LSM-EC-A	EtherCAT	2 RJ-45	783,00 €	669,00 €
02AGQ350	LSM-PN-A	PROFINET	2 RJ-45	783,00 €	669,00 €
02AGQ390	LSM-CC-A	CC-Link	2 RJ-45	783,00 €	669,00 €

Accessoires pour alimentation électrique en option

Référence	Description	Prix tarif €
63AAA828	Alimentation 24 V CC	180,00 €
63AAA775	Connecteur d'alimentation électrique	7,00 €

CC-Link PROFINET EtherCAT EtherNet/IP

Linear Gage 100 et 200

pour applications en ligne et l'automatisation

Caractéristiques communes Linear Gage

Configuration flexible : possibilité de connecter jusqu'à 2 codeurs linéaires par compteur EJ et 8 compteurs par interface.

- Prise en charge des signaux : fonctionne avec des signaux d'onde carrée différentiels.
- Montage simplifié : compatible rail DIN, câble USB-C de 3 m.

Référence	Description	Capacité (mm)	Résolution (µm)	Précision	Interface	Prix tarif €	Prix promo €
542-186	Linear Gage LG200-110 10 mm	10	1	1,5 + L/50 µm	RS-422	863,00 €	689,00 €
542-187	Linear Gage LG200-0510 10 mm	10	0,5	1,5 + L/50 µm	RS-422	863,00 €	649,00 €
542-188	Linear Gage LG200-0110 10 mm	10	0,1	0,85 + L/50 µm	RS-422	970,00 €	729,00 €
542-190	Linear Gage LG100-110 10 mm	10	1	1,5 + L/50 µm	RS-422	747,00 €	599,00 €
542-191	Linear Gage LG100-0510 10 mm	10	0,5	1,5 + L/50 µm	RS-422	747,00 €	559,00 €
542-192	Linear Gage LG100-0110 10 mm	10	0,1	0,85 + L/50 µm	RS-422	796,00 €	599,00 €
542-193	Linear Gage LG100-125 25 mm	25	1	1,5 + L/50 µm	RS-422	926,00 €	759,00 €
542-194	Linear Gage LG100-0525 25 mm	25	0,5	1,5 + L/50 µm	RS-422	926,00 €	759,00 €
542-195	Linear Gage LG100-0125 25 mm	25	0,1	0,85 + L/50 µm	RS-422	984,00 €	739,00 €
542-196	Linear Gage LG100-150 50 mm	50	1	1,5 + L/50 µm	RS-422	1 109,00 €	899,00 €
542-197	Linear Gage LG100-0550 50 mm	50	0,5	1,5 + L/50 µm	RS-422	1 109,00 €	839,00 €

Référence	Description	Connecteurs pour Linear Gage	Signal d'entrée	Nombre de décimales	Fréquence d'entrée max.	Prix tarif €	Prix promo €
542-080	Compteur EJ -102N	2	RS-422	8 plus signe	5 MHz	649,00 €	529,00 €

Téléchargez le logiciel ici :

Logiciel gratuit disponible sur mitutoyo.fr

- LGQuickSetup.
- Fichiers de configuration PLC.

Alimentation

Pour un fonctionnement autonome, utilisez le bloc d'alimentation 357651 12 VCC (non compris dans le lot) (voir page 55)

Les prix mentionnés ci-dessus sont des prix indicatifs hors taxes recommandés par Mitutoyo.

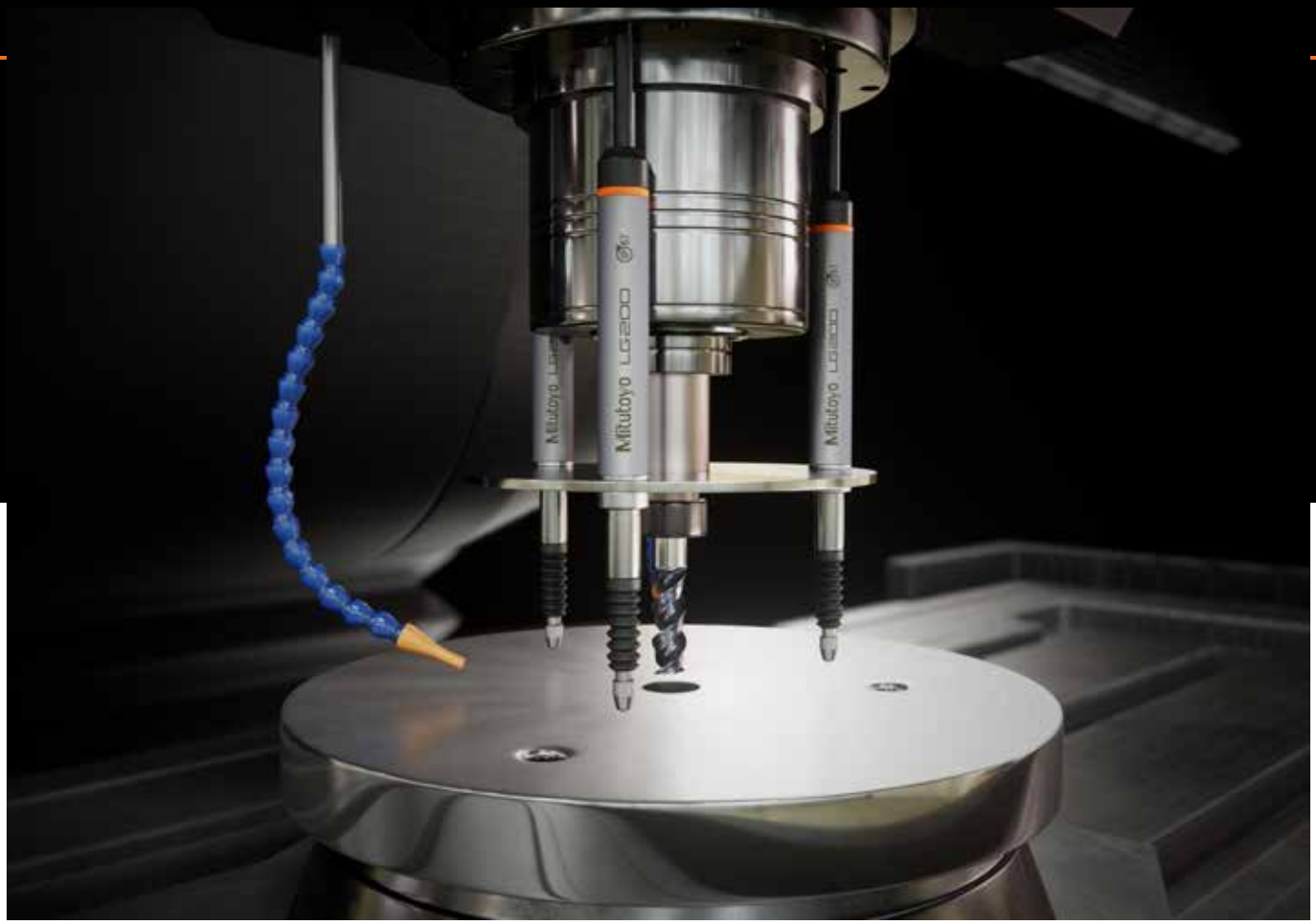

Référence	Description	Interface	Compteurs max. par interface	Prix tarif €	Prix promo €
21HZA149	Interface USB pour compteur EJ	USB-C	8	485,00 €	399,00 €
21HZA186	Interface CC-LINK pour compteur EJ	CC-LINK, USB-C	8	1 058,00 €	769,00 €
21HZA187	Interface PROFINET pour compteur EJ	PROFINET, USB-C	8	1 073,00 €	879,00 €
21HZA188	Interface Ethernet/IP pour compteur EJ	Ethernet/IP, USB-C	8	1 136,00 €	939,00 €
21HZA264	Interface EtherCAT pour compteur EJ	EtherCAT, USB-C	8	1164,00 €	959,00 €

Les prix mentionnés ci-dessus sont des prix indicatifs hors taxes recommandés par Mitutoyo.

Linear Gage

Référence	Description	Plage de mesure	Résolution	Précision	Interface	Prix tarif €	Prix promo €
575-303	Linear Gage LGS-1012P Digimatic	12,7 mm	10 µm	15 µm	Sortie Digimatic	232,00 €	199,00 €

Référence	Description	Connecteurs pour Linear Gage	Signal d'entrée	Nombre de décimales	Prix tarif €	Prix promo €
542-007D	Afficheur et compteur EC	1 LGS	Digimatic	6	405,00 €	299,00 €
542-075D	Compteur EH-101 P pour Linear Gage	1*	Signal carré différentiel RS422	8	1 039,00 €	779,00 €
542-071D	Compteur EH-102P pour Linear Gage	2*	Signal carré différentiel RS422	8	1 263,00 €	949,00 €
542-072D	Compteur EH-102D pour Linear Gage	2 LGS	Digimatic	8	1 263,00 €	949,00 €

*Pour connecter des Linear Gage 100/200, l'adaptateur 21HZA195/21HZA196 est nécessaire

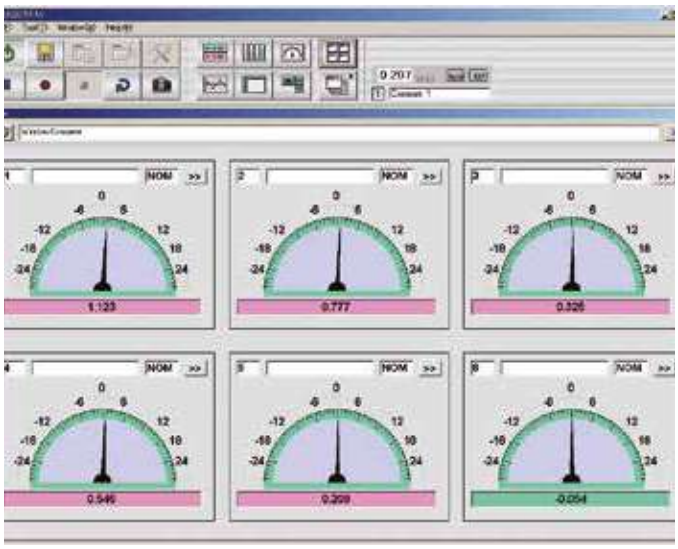

Les prix mentionnés ci-dessus sont des prix indicatifs hors taxes recommandés par Mitutoyo.

Accessoires pour alimentation électrique en option

Référence	Description	Prix tarif €
357651	Alimentation 12 V CC *	92,00 €
21HZA209	DC Jack avec code terminal *	16,00 €
02ZAA020	Câble d'alimentation secteur pour alimentation 12 V *	17,00 €
63AAA901	Un câble USB-C longueur 3 m *	30,00 €
12AAD510	Câble USB **	87,00 €
21HZA195	Connecteur pour raccorder des Linear Gage 100/200 aux compteurs de type P **	76,00 €

*Pour compteur EJ ** Pour compteur EH

Référence	Description	Prix tarif €	Prix promo €
28AAA506	SENSORPAK/E V3.0 à utiliser avec les compteurs EH et EC	919,00 €	779,00 €

Configuration du système

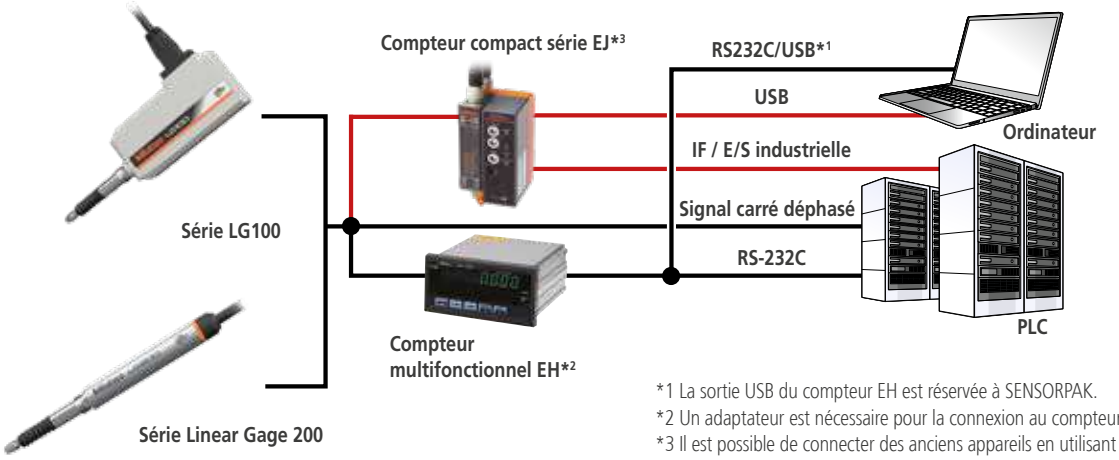

*1 La sortie USB du compteur EH est réservée à SENSORPAK.
*2 Un adaptateur est nécessaire pour la connexion au compteur EH.
*3 Il est possible de connecter des anciens appareils en utilisant des câbles adaptateurs. (Veuillez nous contacter pour plus de précisions concernant les instruments compatibles).

IP67	Degré de protection en environnement difficile	Le degré de protection IP67 correspond à une étanchéité totale à la poussière et à l'eau (30 minutes, 1 m de profondeur).

Linear Gage

Résistant à un environnement difficile

Linear Gage 100

Phase-A/B2 Avec marquage du point d'origine — IP67

Capacité : 10 mm / 25 mm / 50 mm
Résolution : 1 µm/0,5 µm/0,1 µm

Modèle plat

Linear Gage 200*

Phase-A/B — IP67

Plage de mesure : 10 mm
Résolution : 1 µm/0,5 µm/0,1 µm

* La fonction de détection du point de référence n'est pas active sur le compteur.

Adaptateur 21HZA196

Adaptateur 21HZA195

Modèle avec sortie Digimatic

LGS

Micromètre Digimatic — IP66

Plage de mesure : 12,7 mm
Résolution : 10 µm

Les prix mentionnés ci-dessus sont des prix indicatifs hors taxes recommandés par Mitutoyo.

Modèle à fixation sur rail DIN

EJ-102N

Entrée 2 axes, calculs de soustraction
Possibilité de connecter 8 instruments de mesure

Montage encastré

EH-102Z

Entrée 2 axes, calculs de soustraction
Multifonction

EH-101P (1 axe)
EH-102P (2 axes)

Phase-A/B

Multifonction

EH-102D

Micromètre Digimatic

Entrée 2 axes, calculs de soustraction
Multifonction

Afficheur compact

EC-101D

Micromètre Digimatic

Entrée 1 axe

Unité d'interface

CC-Link
21HZA186

PROFINET
21HZA187

EtherNet/IP
21HZA188

EtherCAT
21HZA264

USB
21 HZA149

Outil de configuration des compteurs EJ

LG Quick SetupTool
(téléchargeable gratuitement sur le site Internet de Mitutoyo)

Logiciel d'acquisition des données de mesure

SENSORPAK

Règles Linear Scales

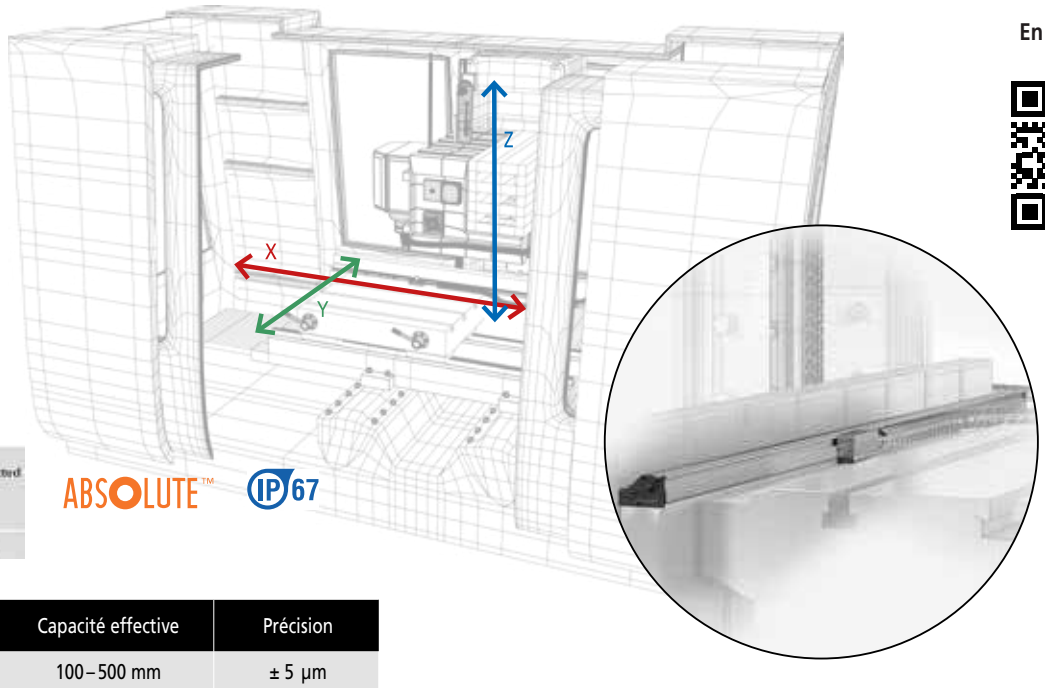

En savoir plus

ABSOLUTE™ IP67

Vitesse de déplacement max.	Capacité effective	Précision
50 m/min	100 – 500 mm	± 5 µm
	600 – 1 800 mm	± 7 µm
	2 000 – 3 000 mm	± 10 µm

Compteur KA-212 pour Linear Scale

174-183D

Compteur KA-213 pour Linear Scale

174-185D

- Utilisable comme compteur standard ou comme compteur de tour.
- Disponible en versions à 2 axes et à 3 axes.
- Sortie RS232 et USB en option pour la connexion à un ordinateur ou une imprimante.

Référence	Description	Prix tarif €	Prix promo €
174-183D	Compteur KA-212 à 2 axes	683,00 €	559,00 €
174-185D	Compteur KA-213 à 3 axes	822,00 €	669,00 €

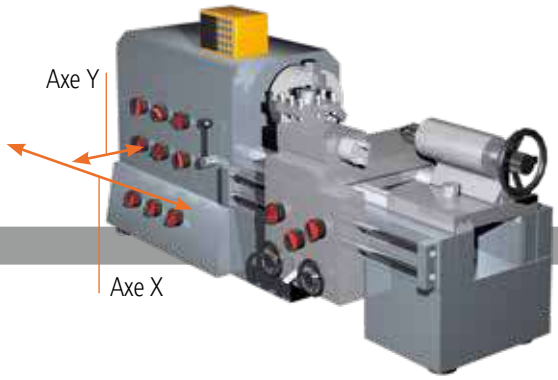

Compteur 2 axes KA-200 + deux règles

Les prix mentionnés ci-dessus sont des prix indicatifs hors taxes recommandés par Mitutoyo.

Mettez à niveau votre machine avec des règles de visualisation extrêmement robustes et précises

- Règles de visualisation avec une plage effective max. de 3 000 mm par règle.
- Technologie ABSOLUTE – sans nécessité de définir un point de référence à chaque mise en marche.
- Protection IP67 - grâce au principe de mesure par induction électromagnétique (haute résistance à la poussière, l'eau et l'huile).
- Précision élevée (de ± 5 µm à ± 10 µm), en fonction de la capacité effective.
- Application facile sur différents types de machines-outils manuelles, en particulier les tours.

Référence	Description	Capacité effective (mm)	Longueur totale [mm]	Longueur du câble standard (m)	Prix tarif €	Prix promo €
539-801N	Règle de visualisation AT715-100	100	278	3,5	423,00 €	339,00 €
539-802N	Règle de visualisation AT715-150	150	328	3,5	423,00 €	339,00 €
539-803N	Règle de visualisation AT715-200	200	378	3,5	423,00 €	339,00 €
539-804N	Règle de visualisation AT715-250	250	428	3,5	423,00 €	339,00 €
539-805N	Règle de visualisation AT715-300	300	488	3,5	426,00 €	339,00 €
539-806N	Règle de visualisation AT715-350	350	538	3,5	429,00 €	339,00 €
539-807N	Règle de visualisation AT715-400	400	588	3,5	432,00 €	339,00 €
539-808N	Règle de visualisation AT715-450	450	638	3,5	435,00 €	349,00 €
539-809N	Règle de visualisation AT715-500	500	698	3,5	451,00 €	349,00 €
539-811N	Règle de visualisation AT715-600	600	798	3,5	454,00 €	349,00 €
539-813N	Règle de visualisation AT715-700	700	898	3,5	460,00 €	359,00 €
539-814N	Règle de visualisation AT715-750	750	938	3,5	464,00 €	359,00 €
539-815N	Règle de visualisation AT715-800	800	998	3,5	474,00 €	379,00 €
539-816N	Règle de visualisation AT715-900	900	1 098	5	506,00 €	399,00 €
539-817N	Règle de visualisation AT715-1000	1 000	1 198	5	535,00 €	409,00 €
539-818N	Règle de visualisation AT715-1100	1 100	1 298	5	555,00 €	429,00 €
539-819N	Règle de visualisation AT715-1200	1 200	1 398	5	573,00 €	439,00 €
539-820N	Règle de visualisation AT715-1300	1 300	1 498	5	609,00 €	469,00 €
539-821N	Règle de visualisation AT715-1400	1 400	1 598	5	638,00 €	489,00 €
539-822N	Règle de visualisation AT715-1500	1 500	1 698	5	680,00 €	529,00 €
539-823N	Règle de visualisation AT715-1600	1 600	1 798	5	728,00 €	539,00 €
539-824N	Règle de visualisation AT715-1700	1 700	1 898	5	763,00 €	589,00 €
539-825N	Règle de visualisation AT715-1800	1 800	1 998	5	805,00 €	619,00 €
539-860N	Règle de visualisation AT715-2000	2 000	2 198	5	1 300,00 €	929,00 €
539-861N	Règle de visualisation AT715-2200	2 200	2 398	5	1 400,00 €	999,00 €
539-862N	Règle de visualisation AT715-2400	2 400	2 598	7	1 600,00 €	1 189,00 €
539-863N	Règle de visualisation AT715-2500	2 500	2 698	7	1 600,00 €	1 189,00 €
539-864N	Règle de visualisation AT715-2600	2 600	2 798	7	1 700,00 €	1 259,00 €
539-865N	Règle de visualisation AT715-2800	2 800	2 998	7	1 800,00 €	1 299,00 €
539-866N	Règle de visualisation AT715-3000	3 000	3 198	7	2 000,00 €	1 499,00 €

Compteur 3 axes KA-200 + trois règles

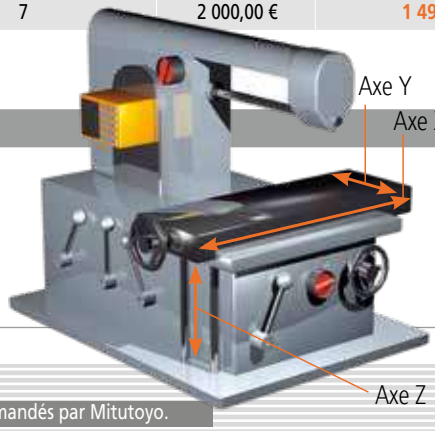

Les prix mentionnés ci-dessus sont des prix indicatifs hors taxes recommandés par Mitutoyo.

Litematic - Mesureur vertical à faible pression de mesure

Équipement idéal pour mesurer l'épaisseur ou la hauteur de pièces sensibles à la force de mesure

nouveau modèle (ci-dessus)

Ancien design

VL-50S-B type séparé

VL-50-B type compact

Référence	Description	Prix tarif €	Prix promo €
957460	*Support pour modèle Litematic	4 600,00 €	-
937179T	Pédale de validation	58,00 €	45,90 €

Référence	Description	Type	Plage de mesure (mm)	Précision	Force de mesure (N)	Prix tarif €	Prix promo €
318-221-10D	VL-50-B	compact	50	0,5 + L/100 µm	0,01	9 000,00 €	7 649,00 €
318-221D	VL-50B ancien modèle (Jusqu'à épuisement du stock)	compact	50	0,5 + L/100 µm	0,01	6 591,00 €	5 599,00 €
318-222-10D	VL-50-15-B	compact	50	0,5 + L/100 µm	0,15	9 100,00 €	7 729,00 €
318-222D	VL-50-15-B ancien modèle (Jusqu'à épuisement du stock)	compact	50	0,5 + L/100 µm	0,15	6 805,00 €	5 779,00 €
318-226-10D	VL-50S-B	Nécessite un support*	50	0,5 + L/100 µm	0,01	8 000,00 €	6 799,00 €
318-227-10D	VL-50S-15-B	Nécessite un support*	50	0,5 + L/100 µm	0,15	8 100,00 €	6 879,00 €
318-227D	VL-50S-15-B ancien modèle (Jusqu'à épuisement du stock)	Nécessite un support*	50	0,5 + L/100 µm	0,15	6 484,00 €	5 499,00 €

* Le support (957460) est vendu séparément

Les prix mentionnés ci-dessus sont des prix indicatifs hors taxes recommandés par Mitutoyo.

Bancs de contrôle *Quick-Check*

Réglage précis de 20°

Lorsque des décisions « go/no-go » doivent être prises rapidement :
Quick-Check est le moyen le plus rapide pour contrôler le battement radial et axial directement en atelier. Le système est simple, flexible et immédiatement prêt à l'emploi. La gamme de bancs de contrôle Quick-Check se compose d'un assortiment de composants standard de la ligne multi-flexprofile, de porte-comparateurs Mitutoyo et de composants spécifiques. Cette solution permet de maintenir les prix à un niveau compétitif. La gamme comprend trois modèles de différente longueur, chacun disponible en deux variantes.

Caractéristiques
- Affichage instantané du résultat.
- Rotation manuelle pour la stabilité des mesures.
- Pas de programmation, pas de temps d'attente.
- Faibles coûts d'investissement.
- Utilisation intuitive.
- Profitez de la modularité du système : commencez simplement et évoluez selon vos besoins.

Mise à niveau et évolution
- Kits de conversion en modèle à double rail.
- Curseurs.
- Extension de la hauteur.

Des contrôles rapides et fiables
- Les systèmes Quick-Check permettent des contrôles rapides et fiables du battement.
- Mesures des écarts directement dans l'atelier de production.

Utilisation simplifiée
- Conçu pour être facile à utiliser, me banc de contrôle Quick-Check ne requiert ni programmation complexe ni opérateurs hautement qualifiés pour effectuer les tâches de mesure.

Configurations modulaires et flexibles
- La modularité du système permet une grande variété de configurations pour répondre à la diversité des pièces et réaliser des contrôles de petites quantités ou de gros volumes.

Une alternative économique
- Quick-Check est une solution pratique et économique qui favorise des prises de décision rapides grâce à un affichage instantané des résultats de mesure.

Référence	Description	Prix tarif €
K551399	Banc de contrôle monorail 360 mm	1 627,00 €
K551424	Banc de contrôle double rail 360 mm	2 040,00 €
K551425	Banc de contrôle monorail 600 mm	2 320,00 €

Référence	Description	Prix tarif €
K551426	Banc de contrôle monorail 1000 mm	2 730,00 €
K551429	Banc de contrôle double rail 600 mm	2 810,00 €
K551430	Banc de contrôle double rail 1000 mm	3 350,00 €

Modèles monorail
- Prix compétitif.
- Compact et robuste.
- Spécialement conçu pour les environnements de production et le contrôle qualité.
- Comparateur en option.

Modèles à double rail
- Positionnement libre des comparateurs.
- Possibilité d'utiliser plusieurs comparateurs.
- Cycles de contrôle plus rapides.
- Comparateur en option.

Comparateur en option préconisé :
- 543-300-10 avec fonction de maintien des valeurs maximales

Les prix mentionnés ci-dessus sont des prix indicatifs hors taxes recommandés par Mitutoyo.

Dispositifs de fixation pour MMT

Compatibles toutes MMT

- Prêts pour le repositionnement précis avec le système de réception de palettes PRS.
- Amélioration significative du processus de contrôle qualité.
- Mise en place et repositionnement rapides
- Adaptateur pour sphère d'étalonnage M6-M8 inclus.

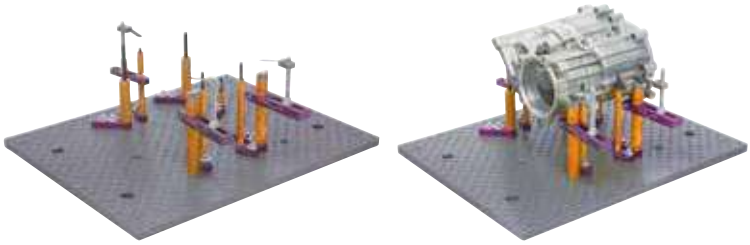

Référence	Pcs.	Plaque de base	Prix tarif €	Prix promo €
K551048-10	60	250 x 250 mm	1 150,00 €	919,00 €
K551549-10	90	500 x 400 mm	2 130,00 €	1 709,00 €

Kit Eco-Fix S

Référence K551048-10

- Kit de bridage modulaire de 60 pièces.
- Comprend une plaque de base de 250 x 250 mm.

kit eco-fix L

Référence K551549-10

- Kit de bridage modulaire de 99 pièces.
- Comprend une plaque de base de 500 x 400 mm.

Kit de stylets M2 Addition pour MMT

Référence	Pcs.	Désignation	Prix tarif €	Prix promo €
K651382	17	Kit de stylets M2 addition	420,00 €	309,00 €

Référence	Description	Matériau de la pointe du stylet	Filetage	Qté.	ø S mm	L mm
Contenu de l'offre						
K651382	**Kit de stylets M2 Addition**					
K651022	Stylet, acier inoxydable	rubis	M2	2	4	20
K651021	Stylet, acier inoxydable	rubis	M2	1	3	20
K651019	Stylet, acier inoxydable	rubis	M2	3	2	20
K651012	Stylet, acier inoxydable	rubis	M2	5	1	10
K651058	Croisillon 5 branches		M2	1		7,5
K651040	Rallonge, acier inoxydable		M2	1		30
K651039	Rallonge, acier inoxydable		M2	1		20
K651038	Rallonge, acier inoxydable		M2	2		10
K651223	Clé à ergot ø 1,2 mm			1		
Qté totale				17		

Les prix mentionnés ci-dessus sont des prix indicatifs hors taxes recommandés par Mitutoyo.

Dispositifs de fixation pour machines de mesure par vision

Compatible avec tous les systèmes de mesure par vision

- Méthode de positionnement flexible et reproductible.
- Positionnement et fixation de la pièce pendant la mesure.
- Amélioration significative du processus de contrôle qualité.
- Mise en place et repositionnement rapides

Référence	Pcs.	Plaque de base	Prix tarif €	Prix promo €
K551057	26	200 x 200 mm	1 344,00 €	1 119,00 €
K551058	23	250 x 200 mm	1 576,00 €	1 309,00 €

Kit opti-fix Start L

Référence K551057

- Kit de bridage modulaire de 26 pièces.
- Pour les systèmes de mesure par vision, les projecteurs de profils et les microscopes.
- Fixation des pièces sur la vitre de la machine.

Kit opti-fix Rotation

Référence K551058

- Kit de bridage modulaire de 23 pièces.
- Pour les systèmes de mesure par vision, les projecteurs de profils et les microscopes.
- Bridage de pièces symétriques en rotation.

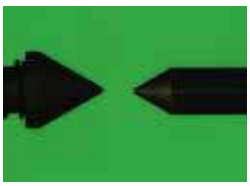

Référence	Pcs.	Désignation	Prix tarif €	Prix promo €
K651381	21	Kit de stylets M3 basique	1 020,00 €	759,00 €

Kit de stylets M3 basique pour MMT

Référence	Description	Matériau de la pointe du stylet	Filetage	Qté.	ø S mm	L mm
Contenu de l'offre						
K651381	**Kit de stylets M3 Basique**					
K651146	Stylet, acier inoxydable	rubis	M3	1	1	21
K651147	Stylet, acier inoxydable	rubis	M3	5	2	21
K651148	Stylet, acier inoxydable	rubis	M3	1	3	21
K651151	Stylet, acier inoxydable	rubis	M3	3	4	31
K651152	Stylet, acier inoxydable	rubis	M3	1	5	31
K651172	Stylet à disque	acier trempé	M3	1	12,7	31
K651174	Stylet à disque	acier trempé	M3	1	63,5	4
K651169	Croisillon 5 branches, rotatif		M3	1		13
K651180	Articulation, acier inoxydable		M3	1		11,5
K651170	Adaptateur, acier inoxydable		M3-M2	1		5
K651157	Rallonge, acier inoxydable		M3	1		20
K651159	Rallonge, acier inoxydable		M3	1		55
K651223	Clé à ergot ø 1,2 mm			2		
K650135	Tournevis hexagonal 0,9mm			1		
Qté totale				21		

Les prix mentionnés ci-dessus sont des prix indicatifs hors taxes recommandés par Mitutoyo.

Rugosité de surface

Surftest SJ-310

- Grand écran LCD couleur de 14,5 cm [5,7”] pour une visibilité optimale.
- Système avec patin, écran tactile et imprimante intégrée.
- Menu de navigation simple et intuitif
- Pointe du stylet : rayon 2 µm, angle 60°, rayon du patin 40 mm.

Référence	Description	Longueur d'évaluation	Force de mesure du détecteur	Rayon de la pointe du stylet	Angle de la pointe du stylet	Capacité Z1	Prix tarif €	Prix promo €
178-570-21	Surftest SJ-310 [mm]	17,5 mm	0,75 mN	2 µm	60°	360 µm	4 950 €	3 999,00 €

Surftest SJ-500

- Grand écran LCD TFT couleur tactile de 19 cm [7,5”].
- Le détecteur sans patin permet un déplacement du stylet à 90°, la solution idéale pour la mesure des vilebrequins et les espaces exigus.
- Rectitude de la course 0,2 µm / 50 mm.
- Pointe de stylet : rayon 2 µm ; angle 60°

OFFRE VALABLE JUSQU'À ÉPUISEMENT DES STOCKS

Référence	Description	Longueur d'évaluation	Force de mesure du détecteur	Rayon de la pointe du stylet	Angle de la pointe du stylet	Capacité Z1	Prix tarif €	Prix promo €
178-532-01D	Surftest SJ-500 [mm]	50 mm	0,75 mN	2 µm	60°	800 µm	13 960,00 €	9 490,00 €

Téléchargement gratuit de logiciels et d'applications

Les capacités de commande à distance et l'utilisation des résultats de mesure peuvent être élargies grâce à :

- Outil de communication USB
- Outil de communication SJ
- Application SJ-220

Les prix mentionnés ci-dessus sont des prix indicatifs hors taxes recommandés par Mitutoyo.

Surftest SJ-220

- Facile à utiliser : écran tactile LCD couleur 2,8" permettant une navigation similaire à celle d'un smartphone.
- Navigation intuitive : conception basée sur des menus simples.
- Multilingue : prise en charge de 25 langues.
- Pointe de stylet : rayon 2 µm ; angle 60°
- Prise en charge de la norme ISO 21920.

Systèmes avec patin

Référence	Description	Longueur d'évaluation	Force de mesure du détecteur	Rayon de la pointe du stylet	Angle de la pointe du stylet	Capacité Z1	Prix tarif €	Prix promo €
178-741-11	SJ-220. Unité d'avance standard	17,5 mm	0,75 mN	2 µm	60°	360 µm	2 940,00 €	2 390,00 €
178-743-11	SJ-220. Unité d'avance rétractable	17,5 mm	0,75 mN	2 µm	60°	360 µm	3 510,00 €	2 890,00 €
178-745-11	SJ-220. Unité d'avance transversale	5,6 mm	0,75 mN	2 µm	60°	360 µm	4 850,00 €	3 990,00 €

Accessoires

Référence	Description	Prix tarif €	Prix promo €
178-029 + 12AAA222B	Statif pour SJ-220 et 310 avec adaptateur	1 229,00 €	1 032,00 €
178-089	Statif pour SJ-500	2 020,00 €	-

Le nec plus ultra des systèmes de mesure par analyse d'image

Nouvelle promotion

Accélérez vos mesures 2D et économisez jusqu'à 23 % !

Effectuez des mesures sans contact plus rapides, plus simples et plus efficaces avec le système de mesure optique Mitutoyo Quick Image et au logiciel M3. Grâce à son utilisatioin intuitive, ses fonctions de mesure performantes et la reconnaissance automatique des pièces, Quick Image contribue à rationaliser les processus d'inspection tout en maintenant un haut niveau de précision. Le logiciel M3 améliore davantage encore la productivité grâce à des fonctionnalités avancées de programmation, de reporting et d'analyse. Découvrez comment cette combinaison puissante peut révolutionner vos processus de mesure 2D.

Offre valable jusqu'au 31 décembre 2026

QI-A 4020 D
Table à mouvements croisés manuelle

QI-C 2017 D
Table XY motorisée

Découvrez la promotion :

Produits vendus uniquement par le service ventes directes de Mitutoyo. Pour plus d'informations, veuillez contacter le service commercial ventes directes de Mitutoyo.

Les prix mentionnés ci-dessus sont des prix indicatifs hors taxes recommandés par Mitutoyo.

Promotion Roundtest

Nouvelle promotion

Offre valable jusqu'au 31 décembre 2026

Tirez le maximum de votre système de mesure de la circularité

Découvrez la série Mitutoyo Roundtest – une gamme complète de solutions de haute précision pour la mesure des formes, de la circularité et de la cylindricité. Conçus pour des applications allant de l'atelier au laboratoire, les systèmes Roundtest allient une précision exceptionnelle à une utilisation intuitive et à de puissantes capacités d'analyse. Pendant une durée limitée, certains modèles comprennent **jusqu'à 3 dispositifs de bridage gratuits*** pour vous permettre de bénéficier d'un positionnement efficace et fiable des pièces dès le premier jour.

*Le nombre de dispositifs de bridage compris dépend du modèle de Roundtest sélectionné.

RA-10, RA-120 et RA-120P disponibles dans la promotion. Autres produits vendus uniquement par le service ventes directes de Mitutoyo. Pour plus d'informations, veuillez contacter le service commercial ventes directes de Mitutoyo.

© MITUTOYO/FR MMI 08/26 PRFR 1278

Offre valable du 1er octobre au 31 décembre 2026. Nous nous réservons le droit d'apporter des modifications et évolutions techniques ; ces prix ne s'appliquent qu'aux clients professionnels ; tous les prix s'entendent en EUROS, TVA non incluse - des informations supplémentaires sont disponibles à l'adresse www.mitutoyo.fr.
Les prix des produits et propositions de livraison indiqués ici sont valables dans la limite des stocks disponibles. Precision is in our DNA = La précision est dans notre ADN Document non contractuel

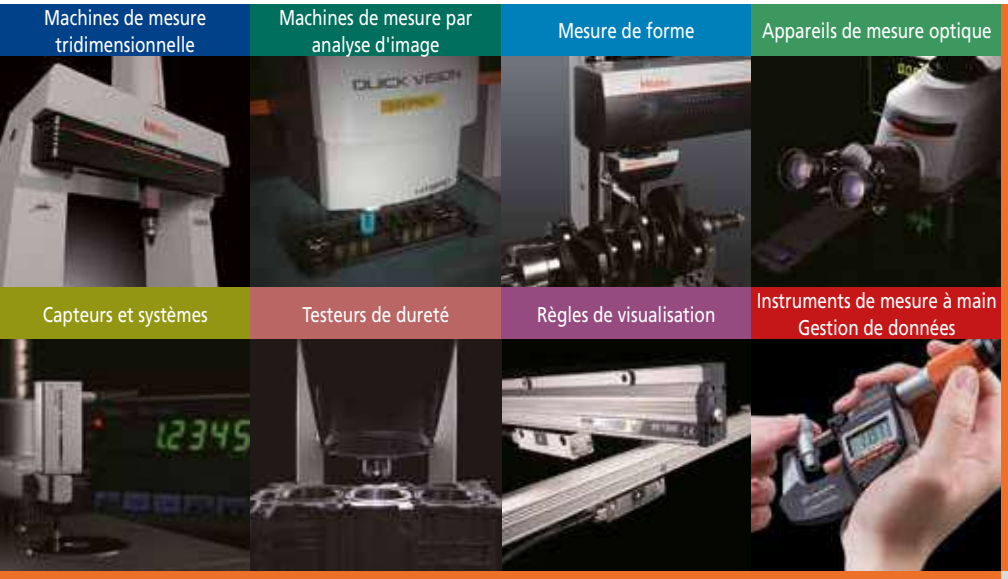

Quel que soit votre besoin, Mitutoyo vous accompagne du début à la fin.

Mitutoyo ne se contente pas de fabriquer des équipements de mesure de qualité supérieure, mais vous accompagne tout au long de leur cycle de vie à travers une assistance compétente basée sur des services complets pour permettre à votre personnel de tirer le meilleur profit de votre investissement.

Outre les services d'étalonnage et de réparation habituels, Mitutoyo propose des formations en métrologie et sur les produits, ainsi qu'une aide à la prise en main des logiciels de pointe sur lesquels s'appuie la technologie de mesure moderne. Nous pouvons également concevoir, construire, tester et livrer des solutions de mesure personnalisées, voire même, si cela s'avère rentable, nous charger en interne des problèmes que vous rencontrez en matière de mesure dans le cadre d'un accord de sous-traitance.

D'autres informations sur les produits ainsi que notre catalogue sont disponibles sur

www.mitutoyo.fr

Mitutoyo France

Paris Nord 2 - 123 rue de la Belle Étoile
BP 59267 ROISSY EN FRANCE
95957 ROISSY CDG CEDEX

Tél. : +33 (0) 1 49 38 35 00

mitutoyo@mitutoyo.fr
www.mitutoyo.fr

Document non contractuel
MITUTOYO, ABSOLUTE, DIGIMATIC, OPTOEYE et U-WAVE sont des marques déposées ou des marques de commerce de Mitutoyo Corp. au Japon et/ou dans d'autres pays. Opti-fix une marque déposée par KOMEG Industrielle Meßtechnik GmbH. Excel, Microsoft et Windows sont des marques de commerce ou des marques déposées de Microsoft Corporation aux États-Unis et/ou dans d'autres pays. TÜV est une marque déposée de TÜV Rheinland AG (parmi d'autres propriétaires). YouTube est une marque déposée par Google Inc.