# Eindejaars-
# **Promotie**

2026 | Geldig van 1 oktober tot en met 31 december 2026

Mitutoyo

PRECISION IS IN OUR DNA

# Een cultuur van precisie.
# KAIZEN als mentaliteit.

Meer informatie:

4 redenen waarom Mitutoyo het verschil maakt voor onze klanten.

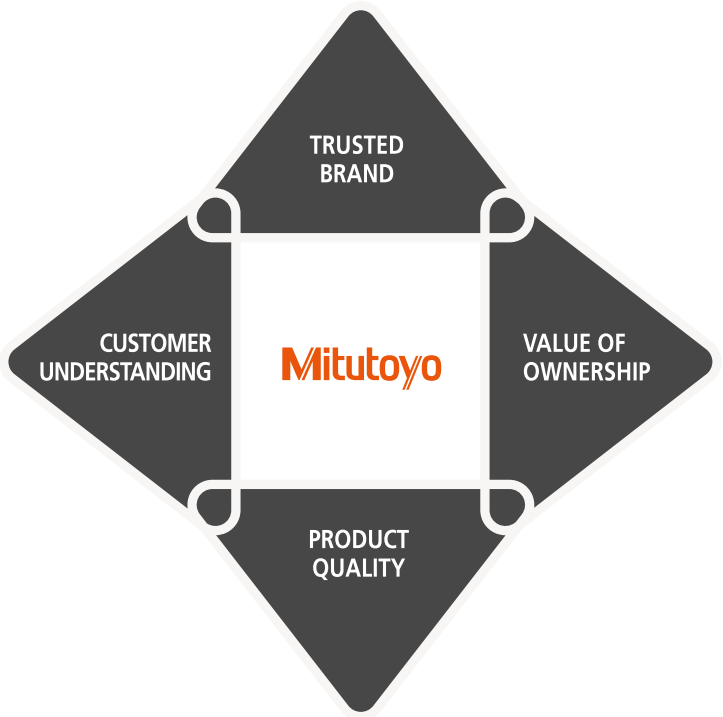


PRECISION
IS IN OUR **DNA**

**Ontdek wat er nieuw is bij Mitutoyo:**

Pagina 5



Bovengenoemde prijzen zijn promotieprijzen exclusief BTW.

| | Kort | Beschrijving: |
|---|---|---|
| U-WAVE | Systeem voor draadloze data overdracht | U-WAVE is het gepatenteerde systeem voor draadloze data overdracht van Mitutoyo, dat qua betrouwbaarheid en bereik Bluetooth overtreft. Het is gebaseerd op IEEE802.15.4-signalen in de 2,4 GHz-band. |
| | Standaard voor draadloze data overdracht | Bluetooth is een draadloze standaard voor het verzenden van gegevens, muziek, video's of afbeeldingen over korte afstanden tot ongeveer 10 m. |
| U-WAVE fit | Zendersysteem voor U-WAVE en Bluetooth | U-WAVE fit-zenders zijn verkrijgbaar in versies voor U-Wave of Bluetooth. |
| DIGIMATIC | Mitutoyo's standaard voor gegevensoverdracht | Het originele Digimatic-interface van Mitutoyo zorgt voor een snelle en betrouwbare overdracht van meetdata naar externe systemen zoals pc's, printers en Mitutoyo-tellers.data |
| DIGIMATIC S1 | Bidirectioneel communicatiesysteem voor meetinstrumenten | Dankzij het gepatenteerde bidirectionele seriële communicatieprotocol van Mitutoyo kan een aangesloten pc de uitvoer van meetdata regelen, een meetinstrument instellen en bedienen en informatie van specifieke meetinstrumenten vastleggen. |
| MeasurLink An Integrated Solution for Quality Data Management | SPC-softwaresysteem | MeasurLink® is een softwaresysteem voor het beheer van meetgegevens (SPC) op basis van databases (SQL Server). |
| IPXX | Beschermingsniveau in veeleisende omgevingen | Beschermingsklasse tegen water en stof volgens de IEC 60529-standaard. |
| PROPRIETARY INSPECTION CERTIFICATE | Inspectiecertificaat | Bevat inspectiegegevens, zodat klanten de instrumenten in alle vertrouwen kunnen gebruiken. Mitutoyo kalibreert ook het gekochte meetinstrument en verstrekt tegen betaling een kalibratiecertificaat met bewijs van traceerbaarheid naar de relevante standaard. |
| ABSOLUTE™ | ABSOLUTE lineaire encoder | Elektronische liniaal voor rechtstreekse aflezing van de ABSOLUTE lineaire positie. Initialisatie na inschakelen is niet vereist. |
| COOLANT PROOF™ | Universele term voor Mitutoyo Digimatic handgereedschap | Deze handmeetinstrumenten zijn niet alleen bestand tegen het binnendringen van stof en water (IP65 of beter), maar bij normaal gebruik ook tegen aantasting van materiaal door contact met snijolie of koelvloeistof. Let op: sommige soorten agressieve snijolie of koelvloeistof kunnen de afdichtingsmaterialen na verloop van tijd aantasten. |

# Voorgekalibreerd handmeetgereedschap

## Nieuwe promotie

| Nr. | Beschrijving: | Bereik | Digitale aflezing | Data-uitgang | Speciale functie | Lijstprijs € | Actieprijs € |
|---|---|---|---|---|---|---|---|
| **500-161-30CALX** | Digitale ABS AOS schuifmaat | 0 – 150 mm | 0,01 mm | Ja | Vlakke dieptemaat | 192,00 € | 154,00 € |
| **500-162-30CALX** | Digitale ABS AOS schuifmaat | 0 – 200 mm | 0,01 mm | Ja | Vlakke dieptemaat | 264,00 € | 214,00 € |
| **500-181-30CALX** | Digitale ABS AOS schuifmaat | 0 – 150 mm | 0,01 mm | Nee | Vlakke dieptemaat | 154,00 € | 114,90 € |
| **500-182-30CALX** | Digitale ABS AOS schuifmaat | 0 – 200 mm | 0,01 mm | Nee | Vlakke dieptemaat | 237,00 € | 184,00 € |
| **500-184-30CALX** | Digitale ABS AOS schuifmaat | 0 – 150 mm | 0,01 mm | Nee | Ronde dieptemaat | 154,00 € | 114,90 € |
| **500-706-20CALX** | Digitale ABS-schuifmaat CoolantProof IP67 | 0 – 150 mm | 0,01 mm | Nee | Vlakke dieptemaat | 224,00 € | 164,00 € |
| **500-707-20CALX** | Digitale ABS-schuifmaat CoolantProof IP67 | 0 – 200 mm | 0,01 mm | Nee | Vlakke dieptemaat | 303,00 € | 234,00 € |
| **500-716-20CALX** | Digitale ABS-schuifmaat CoolantProof IP67 | 0 – 150 mm | 0,01 mm | Ja | Vlakke dieptemaat | 279,00 € | 214,00 € |
| **500-717-20CALX** | Digitale ABS-schuifmaat CoolantProof IP67 | 0 – 200 mm | 0,01 mm | Ja | Vlakke dieptemaat | 350,00 € | 274,00 € |

| Nr. | Beschrijving: | Bereik | Digitale aflezing | Data-uitgang | Speciale functie | Lijstprijs € | Actieprijs € |
|---|---|---|---|---|---|---|---|
| **293-230-30CALX** | Digitale schroefmaat IP65 | 0 – 25 mm | 0,001 mm | Ja | | 340,00 € | 274,00 € |
| **293-240-30CALX** | Digitale schroefmaat IP65 | 0 – 25 mm | 0,001 mm | Nee | | 267,00 € | 214,00 € |
| **293-821-30CALX** | Digitale schroefmaat economische uitvoering | 0 – 25 mm | 0,001 mm | Nee | | 211,00 € | 174,00 € |
| **293-140-40CALX** | Digitale schroefmaat QuantuMike IP65 | 0 – 25 mm | 0,001 mm | Ja | Bidirectionele communicatie | 407,00 € | 324,00 € |

| Nr. | Beschrijving: | Bereik | Digitale aflezing | Data-uitgang | Speciale functie | Lijstprijs € | Actieprijs € |
|---|---|---|---|---|---|---|---|
| **543-781B-10CALX** | Digitale meetklok ID-S | 12,7 mm | 0,01 mm | Ja | Vlakke achterwand | 208,00 € | 174,00 € |
| **543-700B-CALX** | Digitale meetklok ID-C | 12,7 mm | 0,0005 mm | Ja | Vlakke achterwand / Bidirectionele communicatie | 475,00 € | 384,00 € |



Bovengenoemde prijzen zijn promotieprijzen exclusief BTW.

# Voorgekalibreerd handmeetgereedschap

## Onmiddellijke beschikbaar

- Het apparaat wordt geleverd met een kalibratiecertificaat -> klaar voor gebruik.
- Geen extra coördinatie of wachttijd nodig.

## Onmiddellijke conformiteit

- De apparatuur is vanaf dag één traceerbaar en klaar voor audits.
- Voldoet aan de ISO- en kwaliteitsmanagementvereisten.

543-700B-CALX

## Direct leverbaar vanuit voorraad

- Kalibratie is reeds geïntegreerd in het inkoopproces.
- Voorkomt aparte kalibratieopdrachten met extra doorlooptijd.

## Verminderde administratieve inspanning

Niet nodig:

- Verzending en afhandeling.
- Kalibratie inplannen.
- Bestellingen volgen -> vereenvoudigt interne processen.

## Conform het internationale kalibratie- en accreditatiesysteem

ilac-MRA

CALIBRATION RvA K 086

ISO 17025
ACCREDITED LABORATORY

500-707-20CALX

## Kalibratielaboratorium van Mitutoyo NL

- Geaccrediteerd door de Nederlandse Raad voor Accreditatie (RvA).
- RvA is lid van ILAC (International Laboratory Accreditation Cooperation).
- Voldoet aan ISO/IEC 17025:2017.
- Algemene vereisten voor de bekwaamheid van test- en kalibratielaboratoria.
- Daarmee is het RvA-accreditatiesysteem gelijkwaardig aan DAkkS, COFRAC, UKAS en dat van vele andere internationale accreditatie-instanties.

# Digitale schroefmaat QuantuMike IP65

- De spindel beweegt vier keer sneller dan die van een standaard schroefmaat. 2 mm/verplaatsing per omwenteling
- De kalibratiewaarschuwingsfunctie helpt bij het effectief beheren van meetinstrumenten.
- Ondersteunt bidirectionele Digimatic S1 seriële communicatie.
- Nieuwe nauwkeurigheidsspecificatie volgens EN ISO 3611:2023.

| Nr. | Beschrijving: | Bereik | Digitale aflezing | Nauwkeurigheid | Data-uitgang | USB-kabel* | Lijstprijs € | Actieprijs € |
|---|---|---|---|---|---|---|---|---|
| **293-141-40** | Digitale schroefmaat QuantuMike IP65 | 25 – 50 mm | 0,001 mm | Klasse 1 | Ja | 06AGQ001A | 483,00 € | 379,00 € |
| **293-142-40** | Digitale schroefmaat QuantuMike IP65 | 50 – 75 mm | 0,001 mm | Klasse 1 | Ja | 06AGQ001A | 573,00 € | 449,00 € |
| **293-143-40** | Digitale schroefmaat QuantuMike IP65 | 75 – 100 mm | 0,001 mm | Klasse 1 | Ja | 06AGQ001A | 647,00 € | 509,00 € |

* USB-kabels zijn niet inbegrepen en moeten apart worden aangeschaft.

IP65 U-WAVE fit DIGIMATIC S1 COOLANT PROOF™ PROPRIETARY INSPECTION CERTIFICATE MeasurLink® ENABLED Data Management Software by Mitutoyo

# Digitale IP65 buitenschroefmaat

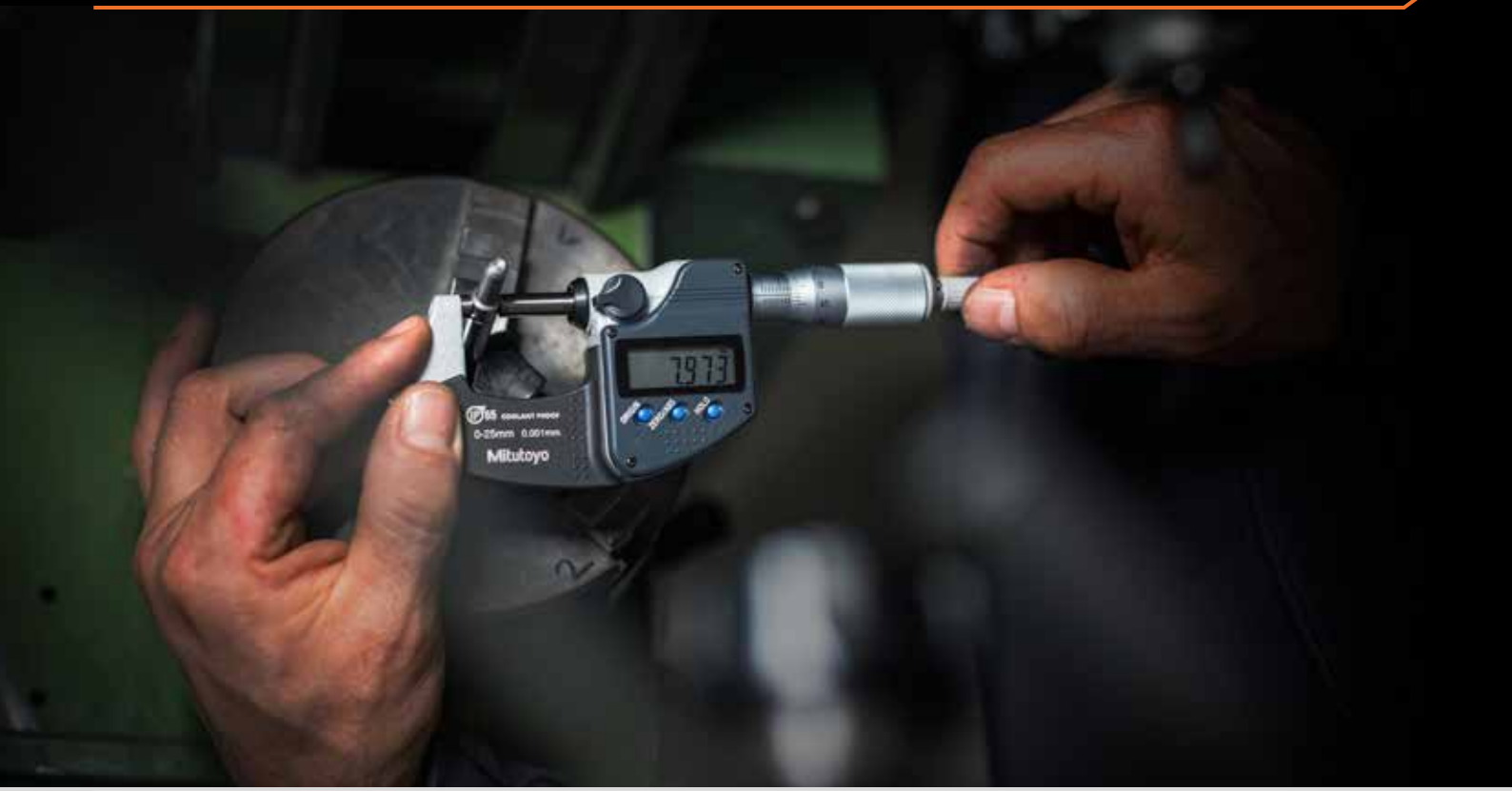




Bovengenoemde prijzen zijn promotieprijzen exclusief BTW.

- IP65 voor uitstekende weerstand tegen water en stof (met uitzondering van 293-821-30).
- CoolantProof-uitvoering, geschikt voor bewerkingsomgevingen waar koelvloeistof kan opspatten. (met uitzondering van 293-821-30).
- Nieuwe nauwkeurigheidsspecificatie volgens EN ISO 3611:2023.

| Nr. | Beschrijving: | Bereik | Digitale aflezing | Nauwkeurigheid | Data-uitgang | Lijstprijs € | Actieprijs € |
|---|---|---|---|---|---|---|---|
| **293-821-30** | Digitale schroefmaat economische uitvoering | 0 – 25 mm | 0,001 mm | Klasse 2 | Nee | 196,00 € | 159,00 € |
| **293-240-30** | Digitale schroefmaat IP65 | 0 – 25 mm | 0,001 mm | Klasse 1 | Nee | 252,00 € | 199,00 € |
| **293-241-30** | Digitale schroefmaat IP65 | 25 – 50 mm | 0,001 mm | Klasse 1 | Nee | 353,00 € | 279,00 € |
| **293-242-30** | Digitale schroefmaat IP65 | 50 – 75 mm | 0,001 mm | Klasse 1 | Nee | 425,00 € | 339,00 € |
| **293-243-30** | Digitale schroefmaat IP65 | 75 – 100 mm | 0,001 mm | Klasse 1 | Nee | 484,00 € | 389,00 € |

IP65 COOLANT PROOF™

# Digitale schroefmaat QuickMike IP65

- Met 10 mm verplaatsing/trommelrotatie, niet-roterende spindel.
- IP65 voor uitstekende weerstand tegen water en stof.
- Koelvloeistofbestendig ontwerp dat geschikt is voor omgevingen met opspattende koelvloeistof.
- Nieuwe nauwkeurigheidsspecificatie volgens EN ISO 3611:2023.

| Nr. | Beschrijving: | Bereik | Digitale aflezing | Nauwkeurigheid | Data-uitgang | USB-kabel* | Lijstprijs € | Actieprijs € |
|---|---|---|---|---|---|---|---|---|
| **293-666-20** | Digitale Absolute schroefmaat QuickMike | 0 – 30 mm | 0,001 mm | Klasse 2 | Ja | 06AFM380B | 605,00 € | 479,00 € |

* USB-kabels zijn niet inbegrepen en moeten apart worden aangeschaft.

ABSOLUTE™ IP65 U-WAVE DIGIMATIC COOLANT PROOF™ MeasurLink® ENABLED Data Management Software by Mitutoyo

# Hoognauwkeurige digitale schroefmaat

## Nieuwe nauwkeurigheidsspecificatie volgens EN ISO 3611:2023

- Uitzonderlijk nauwkeurige schroefmaat (Klasse 0) met een digitale aflezingvan 0,0001 mm.
- Zeer stijf frame en hoogwaardig mechanisme met constante kracht van 7-9 N.

| Nr. | Beschrijving: | Bereik | Digitale aflezing | Nauwkeurigheid | Data-uitgang | USB-kabel* | Lijstprijs € | Actieprijs € |
|---|---|---|---|---|---|---|---|---|
| **293-100-20** | Hoognauwkeurige digitale schroefmaat | 0 – 25 mm | 0,0001 mm | ± 0,5 µm (Klasse 0) | Ja | 06AFM380B | 2.067,00 € | 1.649,00 € |

* USB-kabels zijn niet inbegrepen en moeten apart worden aangeschaft.

U-WAVE DIGIMATIC ABSOLUTE™ MeasurLink® ENABLED Data Management Software by Mitutoyo PROPRIETARY INSPECTION CERTIFICATE



Bovengenoemde prijzen zijn promotieprijzen exclusief BTW.

# Analoge buitenschroefmaat

193-101

103-137

Met uitzondering van 193-101, 103-913-50 (>50 mm) en 103-915-10

| Nr. | Beschrijving: | Opmerking | Bereik | Schaalverdeling | Nauwkeurigheid | Lijstprijs € | Actieprijs € |
|---|---|---|---|---|---|---|---|
| **193-101** | Analoge schroefmaat met teller | Met een mechanische teller | 0 – 25 mm | 0,01 mm | Klasse 2 | 171,00 € | 139,00 € |
| **103-137** | Analoge buitenschroefmaat | Economische uitvoering | 0 – 25 mm | 0,01 mm | Klasse 2 | 62,00 € | 49,90 € |
| **103-138** | Analoge buitenschroefmaat | Economische uitvoering | 25 – 50 mm | 0,01 mm | Klasse 2 | 88,00 € | 69,90 € |
| **103-139-10** | Analoge buitenschroefmaat | Economische uitvoering | 50 – 75 mm | 0,01 mm | Klasse 1 | 115,00 € | 91,90 € |
| **103-140-10** | Analoge buitenschroefmaat | Economische uitvoering | 75 – 100 mm | 0,01 mm | Klasse 2 | 123,00 € | 98,90 € |
| **102-301** | Analoge buitenschroefmaat | Uitvoering met warmte-isolatiegreep | 0 – 25 mm | 0,01 mm | Klasse 2 | 77,00 € | 61,90 € |
| **102-302** | Analoge buitenschroefmaat | Uitvoering met warmte-isolatiegreep | 25 – 50 mm | 0,01 mm | Klasse 2 | 101,00 € | 80,90 € |

| Nr. | Beschrijving: | Bereik | Schaalverdeling | Lijstprijs € | Actieprijs € |
|---|---|---|---|---|---|
| **103-913-50** | Set buitenschroefmaten, economische uitvoering (6 stuks) | 0 – 150 mm | 0,01 mm | 624,00 € | 499,00 € |
| **103-915-10** | Set buitenschroefmaten, economische uitvoering (6 stuks) | 150 – 300 mm | 0,01 mm | 1.566,00 € | 1.249,00 € |

# Accessoires

156-101-10

- Handsfree meten – zet schroefmaten en meetinstrumenten om in handige meetstations voor op de werkbank.
- Veelzijdige compatibiliteit: geschikt voor een breed scala aan meetinstrumenten met een frame dat geschikt is voor klemmontage.
- Stabiele metermeetgereedschaphouder – Biedt een veilige positionering voor verbeterde meetconsistentie en groter gebruiksgemak.

| Nr. | Beschrijving: | Lijstprijs € | Actieprijs € |
|---|---|---|---|
| **156-101-10** | Schroefmaatstatief, verstelbare-hoektype voor een schroefmaat met een bereik van 0-100 mm | 73,00 € | 58,90 € |
| **156-105-10** | Schroefmaatstatief, 45°-hoektype voor schroefmaat met een bereik van 0-50 mm | 60,00 € | 47,90 € |

# Inbouwschroefmaten

- Kan worden gebruikt in toepassingen zoals precisieaanvoersystemen en X-Y tafels op laserinstrumenten en manipulatoren, naast de gebruikelijke taken op meetmallen en meetopstellingen.
- De hoogst mogelijke kwaliteit garandeert nauwkeurige toepassingen en een lange levensduur.
- Klein standaardontwerp.
- Met 9,5 mm schacht.
- Vlak of bolvormig spindeluiteinde.

148-104-10

148-801-10

| Nr. | Beschrijving: | Bereik | Schaalverdeling | Lijstprijs € | Actieprijs € |
|---|---|---|---|---|---|
| **148-104-10** | Inbouwschroefmaat, klein standaardmodel met vlak spindeluiteinde | 0 – 13 mm | 0,01 mm | 65,00 € | 51,90 € |
| **148-801-10** | Inbouwschroefmaat, klein standaardmodel met bolvormig spindeluiteinde | 0 – 13 mm | 0,01 mm | 66,00 € | 52,90 € |

# Diepteschroefmaat

- Ontwerp zonder verwisselbare meetstiften (128-101).
- Ontwerp met verwisselbare meetstiften D=4 mm (329-251-30).

128-101

329-251-30

| Nr. | Beschrijving: | Bereik | Schaalverdeling / Digitale aflezing | Data-uitgang | Speciale functie | USB-kabel* | Lijstprijs € | Actieprijs € |
|---|---|---|---|---|---|---|---|---|
| **128-101** | Diepteschroefmaat | 0 – 25 mm | 0,01 mm | Nee | 1 inzetstuk | | 181,00 € | 139,00 € |
| **329-251-30** | Digitale diepteschroefmaat | 0 – 300 mm | 0,001 mm | Ja | Met 12 verwisselbare meetstiften | 06AFM380B | 1.235,00 € | 989,00 € |

* USB-kabels zijn niet inbegrepen en moeten apart worden aangeschaft.

MeasurLink® ENABLED
Data Management Software by Mitutoyo

DIGIMATIC

U-WAVE fit



Bovengenoemde prijzen zijn promotieprijzen exclusief BTW.

# Draadloze metrologie

## Nieuwe promotie

### Draadloze metrologie, verbonden precisie

Til uw meetprocessen naar een hoger niveau met de draadloze meetoplossingen van Mitutoyo. Als u betrouwbare meetinstrumenten combineert met U-WAVE draadloze technologie, kunt u snel en nauwkeurig gegevens vastleggen, handmatige gegevensinvoer verminderen, de traceerbaarheid verbeteren en digitale workflows van uw activiteiten stroomlijnen. Draadloze connectiviteit helpt u om efficiënter te werken en ondersteunt u bij uw overgang naar slimmere productieprocessen, of u nu meet met schuifmaten, schroefmaten, meetklokken of andere compatibele instrumenten.

### Waarom kiezen voor draadloos?

- Geen handmatige gegevensoverdracht meer.
- Verbetert de traceerbaarheid van metingen en de betrouwbaarheid van gegevens.
- Verhoogt de productiviteit en efficiëntie van processen.
- Koppelt meetdata rechtstreeks aan uw digitale systemen.
- Creëert een beter verbonden en toekomstbestendige productieomgeving.

Maak kennis met onze aanbieding voor draadloze meetoplossingen

# Digitale ABS-schuifmaat CoolantProof IP67

- IP67 voor uitstekende weerstand tegen water en stof.
- Koelvloeistofbestendig ontwerp dat geschikt is voor omgevingen met opspattende koelvloeistof.
- Dankzij de ABSOLUTE liniaal is er geen nulpuntinstelling vereist na het inschakelen en is de reactiesnelheid onbeperkt.
- Producten met data-uitvoer kunnen in statistische procesbeheersing worden geïntegreerd om handmatige data-invoer te vermijden.

| Nr. | Beschrijving: | Bereik | Digitale aflezing | Data-uitgang | Speciale functie | Lijstprijs € | Actieprijs € |
|---|---|---|---|---|---|---|---|
| **500-706-20** | Digitale ABS-schuifmaat CoolantProof IP67 | 0 – 150 mm | 0,01 mm | Nee | Vlakke dieptemaat | 209,00 € | 149,00 € |
| **500-709-20** | Digitale ABS-schuifmaat CoolantProof IP67 | 0 – 150 mm | 0,01 mm | Nee | Ronde dieptemaat | 210,00 € | 169,00 € |
| **500-707-20** | Digitale ABS-schuifmaat CoolantProof IP67 | 0 – 200 mm | 0,01 mm | Nee | Vlakke dieptemaat | 288,00 € | 219,00 € |
| **500-708-20** | Digitale ABS-schuifmaat CoolantProof IP67 | 0 – 300 mm | 0,01 mm | Nee | Vlakke dieptemaat | 414,00 € | 319,00 € |

| Nr. | Beschrijving: | Bereik | Digitale aflezing | Data-uitgang | Speciale functie | USB-kabel* | Lijstprijs € | Actieprijs € |
|---|---|---|---|---|---|---|---|---|
| **500-716-20** | Digitale ABS-schuifmaat CoolantProof IP67 | 0 – 150 mm | 0,01 mm | Ja | Vlakke dieptemaat | 06AFM380A | 264,00 € | 199,00 € |
| **500-717-20** | Digitale ABS-schuifmaat CoolantProof IP67 | 0 – 200 mm | 0,01 mm | Ja | Vlakke dieptemaat | 06AFM380A | 335,00 € | 259,00 € |
| **500-718-20** | Digitale ABS-schuifmaat CoolantProof IP67 | 0 – 300 mm | 0,01 mm | Ja | Vlakke dieptemaat | 06AFM380A | 440,00 € | 349,00 € |

* USB-kabels zijn niet inbegrepen en moeten apart worden aangeschaft.

ABSOLUTE™ U-WAVE fit DIGIMATIC COOLANT PROOF™ IP67 PROPRIETARY INSPECTION CERTIFICATE MeasurLink® ENABLED Data Management Software by Mitutoyo

# Digitale ABS schuifmaat, standaardmodel

- Het digitale beeldscherm kan menselijke fouten verminderen door onjuiste aflezingen van meetresultaten te voorkomen.
- Producten met data-suitvoer kunnen in statistische procesbeheersing worden geïntegreerd om handmatige data-invoer te vermijden.
- Dankzij de ABSOLUTE liniaal is er geen nulpuntinstelling vereist na het inschakelen en is de reactiesnelheid onbeperkt.
- Standaard digitale schuifmaat.

| Nr. | Beschrijving: | Bereik | Digitale aflezing | Data-uitgang | Speciale functie | Lijstprijs € | Actieprijs € |
|---|---|---|---|---|---|---|---|
| **500-181-30** | Digitale ABS AOS schuifmaat | 0 – 150 mm | 0,01 mm | Nee | Vlakke dieptemaat | 139,00 € | 99,90 € |
| **500-184-30** | Digitale ABS AOS schuifmaat | 0 – 150 mm | 0,01 mm | Nee | Ronde dieptemaat | 139,00 € | 99,90 € |
| **500-182-30** | Digitale ABS AOS schuifmaat | 0 – 200 mm | 0,01 mm | Nee | Vlakke dieptemaat | 222,00 € | 169,00 € |

| Nr. | Beschrijving: | Bereik | Digitale aflezing | Data-uitgang | Speciale functie | USB-kabel* | Lijstprijs € | Actieprijs € |
|---|---|---|---|---|---|---|---|---|
| **500-161-30** | Digitale ABS AOS schuifmaat | 0 – 150 mm | 0,01 mm | Ja | Vlakke dieptemaat | 06AFM380C | 177,00 € | 139,00 € |
| **500-162-30** | Digitale ABS AOS schuifmaat | 0 – 200 mm | 0,01 mm | Ja | Ronde dieptemaat | 06AFM380C | 249,00 € | 199,00 € |
| **500-203-30** | Digitale ABS AOS schuifmaat | 0 – 150 mm | 0,01 mm | Ja | Ronde dieptemaat | 06AFM380C | 203,00 € | 159,00 € |
| **500-205-30** | Digitale ABS AOS schuifmaat | 0 – 300 mm | 0,01 mm | Ja | Vlakke dieptemaat | 06AFM380C | 349,00 € | 269,00 € |

* USB-kabels zijn niet inbegrepen en moeten apart worden aangeschaft.



Bovengenoemde prijzen zijn promotieprijzen exclusief BTW.

500-181-30

ABSOLUTE™ DIGIMATIC MeasurLink® ENABLED Data Management Software by Mitutoyo U-WAVE fit

# Digitale ABS schuifmaat, afgerond/std. Bekken

550-331-20

- Afgeronde meetoppervlakken maken het mogelijk om interne afmetingen vanaf D=10,1 mm te meten.

551-331-20

- Mesvormige meetvlakken maken buitenmetingen mogelijk.
- Dankzij de afgeronde meetoppervlakken meet u inwendige maten vanaf 10,1 mm.

- IP67 voor uitstekende weerstand tegen water en stof.
- CoolantProof-uitvoering, geschikt voor gebruik in omgevingen waar koelvloeistof kan opspatten.

| Nr. | Beschrijving: | Bereik | Digitale aflezing | Data-uitgang | USB-kabel* | Lijstprijs € | Actieprijs € |
|---|---|---|---|---|---|---|---|
| **550-331-20** | Digitale ABS schuifmaat met afgeronde meetbekken | 0 – 300 mm | 0,01 mm | Ja | 06AFM380A | 567,00 € | 449,00 € |
| **551-331-20** | Digitale ABS schuifmaat, afgerond/std. Bekken | 0 – 300 mm | 0,01 mm | Ja | 06AFM380A | 614,00 € | 489,00 € |

* USB-kabels zijn niet inbegrepen en moeten apart worden aangeschaft.

MeasurLink® ENABLED Data Management Software by Mitutoyo · U-WAVE fit · ABSOLUTE™ · COOLANT PROOF™ · IP67 · DIGIMATIC

- Dankzij de afgeronde meetoppervlakken meet u inwendige maten vanaf D=20,1 mm.
- Mesvormige meetvlakken maken buitenmetingen mogelijk.
- ABS-Liniaal: geen nulpunt of verplaatsingsbeperkingen.

| Nr. | Beschrijving: | Bereik | Digitale aflezing | Data-uitgang | USB-kabel* | Lijstprijs € | Actieprijs € |
|---|---|---|---|---|---|---|---|
| **551-204-10** | Digitale ABS schuifmaat, afgerond/std. Bekken | 0 – 500 mm | 0,01 mm | Ja | 06AFM380C | 989,00 € | 789,00 € |

* USB-kabels zijn niet inbegrepen en moeten apart worden aangeschaft.

MeasurLink® ENABLED Data Management Software by Mitutoyo · U-WAVE · ABSOLUTE™ · DIGIMATIC



Bovengenoemde prijzen zijn promotieprijzen exclusief BTW.

# Digitale ABS carbonfiber schuifmaat IP66

- Dankzij het met koolstofvezel versterkte materiaal zijn schuifmaten met een groot meetbereik eenvoudig te hanteren.
- Lichtgewicht versie weegt slechts 1,76 kg (bereik van 1000 mm) of 2,16 kg (bereik van 1500 mm).
- IP66 voor uitstekende weerstand tegen water en stof.
- CoolantProof-uitvoering, geschikt voor gebruik in omgevingen waar koelvloeistof kan opspatten.
- Dankzij de afgeronde meetoppervlakken meet u inwendige maten vanaf 20,1 mm.

| Nr. | Beschrijving: | Bereik | Digitale aflezing | Data-uitgang | USB-kabel* | Lijstprijs € | Actieprijs € |
|---|---|---|---|---|---|---|---|
| **552-304-10** | Digitale ABS Carbon schuifmaat | 0 – 1000 mm | 0,01 mm | Ja | 06AFM380A | 1.959,00 € | 1.569,00 € |
| **552-305-10** | Digitale ABS carbonfiber schuifmaat IP66 | 0 – 1500 mm | 0,01 mm | Ja | 06AFM380A | 2.491,00 € | 1.989,00 € |

* USB-kabels zijn niet inbegrepen en moeten apart worden aangeschaft.

MeasurLink® ENABLED
Data Management Software by Mitutoyo

U-WAVE ABSOLUTE™ DIGIMATIC IP66

# Schuifmaat met noniusaflezing

- Ultra-soepele geleiding

530-101

531-122

| Nr. | Beschrijving: | Bereik | Schaalverdeling | Speciale functie | Lijstprijs € | Actieprijs € |
|---|---|---|---|---|---|---|
| **530-101** | Schuifmaat met noniusaflezing | 0 – 150 mm | 0,05 mm | | 40,00 € | 31,90 € |
| **530-104** | Schuifmaat met noniusaflezing | 0 – 150 mm / 0 – 6 inch | 0,05 mm / 1/128 inch | | 41,00 € | 31,90 € |
| **530-108** | Schuifmaat met noniusaflezing | 0 – 200 mm | 0,05 mm | | 97,00 € | 76,00 € |
| **530-114** | Schuifmaat met noniusaflezing | 0 – 200 mm/0 – 8" | 0,05 mm / 1/128 inch | | 97,00 € | 76,90 € |
| **530-122** | Schuifmaat met noniusaflezing | 0 – 150 mm | 0,02 mm | | 48,00 € | 38,90 € |
| **530-123** | Schuifmaat met noniusaflezing | 0 – 200 mm | 0,02 mm | | 78,00 € | 61,90 € |
| **531-122** | Schuifmaat met noniusaflezing | 0 – 150 mm / 0 – 6 inch | 0,05 mm / 1/128 inch | met duimklem | 49,00 € | 38,90 € |

# Klokschuifmaat en analoge dieptemeter

- Zeer soepele verplaatsing en hoge schokbestendigheid.
- Goed afleesbare wijzerplaat met grote cijfers.
- De gemakkelijk afleesbare gele wijzerplaat vermindert het effect van parallaxfouten.

505-730

505-732

| Nr. | Beschrijving: | Bereik | Schaalverdeling | Speciale functie | Lijstprijs € | Actieprijs € |
|---|---|---|---|---|---|---|
| **505-730** | Klokschuifmaat | 0 – 150 mm | 0,02 mm | 2 mm/omw. | 140,00 € | 109,00 € |
| **505-732** | Klokschuifmaat | 0 – 150 mm | 0,01 mm | 1 mm/omw. | 161,00 € | 129,00 € |

# Dieptemeter met noniusaflezing

- Brug van 100 mm en fijnafstelling.
- Gemaakt van gehard roestvast staal.
- Gemakkelijk afleesbare schaalverdelingen, matchroom afgewerkt.

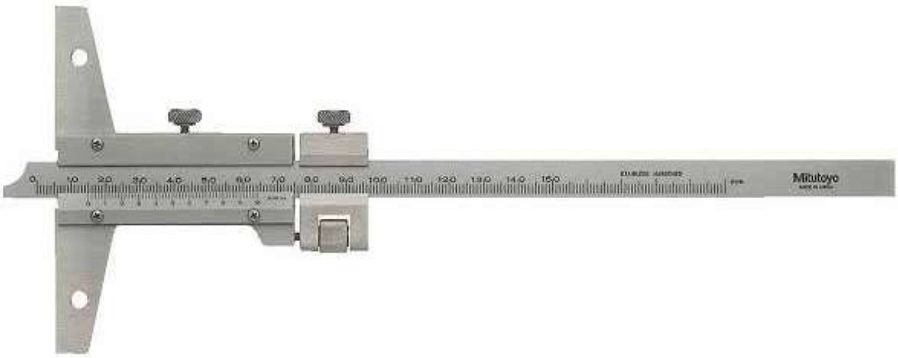

| Nr. | Beschrijving: | Bereik | Schaalverdeling | Speciale functie | Lijstprijs € | Actieprijs € |
|---|---|---|---|---|---|---|
| **527-101** | Dieptemeter met noniusaflezing | 0 – 150 mm | 0,02 mm | Fijnverstelling | 183,00 € | 149,00 € |



Bovengenoemde prijzen zijn promotieprijzen exclusief BTW.

# Digitale ABS dieptemeter

- Meetvlakken zijn gehard en fijn gelept.
- Dankzij de ABSOLUTE liniaal is er geen nulpuntinstelling vereist na het inschakelen en is de reactiesnelheid onbeperkt.
- Met een brug van 100 mm.
- Met een brug van 60 mm (571-100-20)

571-100-20

571-203-30

571-302-20

| Nr. | Beschrijving: | Bereik | Digitale aflezing | Data-uitgang | USB-kabel* | Lijstprijs € | Actieprijs € |
|---|---|---|---|---|---|---|---|
| **571-201-30** | Digitale ABS AOS-diepteschuifmaat | 0 – 150 mm | 0,01 mm | Ja | 06AFM380C | 419,00 € | 339,00 € |
| **571-202-30** | Digitale ABS AOS-diepteschuifmaat | 0 – 200 mm | 0,01 mm | Ja | 06AFM380C | 505,00 € | 399,00 € |
| **571-203-30** | Digitale ABS AOS-diepteschuifmaat | 0 – 300 mm | 0,01 mm | Ja | 06AFM380C | 515,00 € | 409,00 € |
| **571-100-20** | Digitale ABS-bandenprofielmeter IP67 | 0 – 25 mm | 0,01 mm | Ja | 06AFM380A | 348,00 € | 279,00 € |
| **571-251-20** | Digitale ABS dieptemeter IP67 | 0 – 150 mm | 0,01 mm | Ja | 06AFM380A | 474,00 € | 379,00 € |
| **571-302-20** | Digitale ABS-dieptemeter IP67, pentype | 0 – 200 mm | 0,01 mm | Ja | 06AFM380A | 623,00 € | 499,00 € |

* USB-kabels zijn niet inbegrepen en moeten apart worden aangeschaft.

MeasurLink® ENABLED
Data Management Software by Mitutoyo

ABSOLUTE™ U-WAVE fit DIGIMATIC

IP67 (Met uitzondering van 571-201-30, 571-202-30, 571-203-30)

# Schuifmaten met nonius voor speciale toepassingen

- Schuifmaten voor speciale toepassingen.

offset model
536-101

haakmodel
536-172

afschrijf model met hardmetalen bekken
536-221 | 536-222

| Nr. | Beschrijving: | Bereik | Schaalverdeling | Lijstprijs € | Actieprijs € |
|---|---|---|---|---|---|
| **536-101** | Schuifmaat met noniusaflezing, offsetmodel | 0 – 150 mm | 0,05 mm | 330,00 € | 259,00 € |
| **536-172** | Schuifmaat met noniusaflezing, haaktype met fijnafstelling | 0 – 200 mm | 0,02 mm | 734,00 € | 589,00 € |
| **536-221** | Schuifmaat met noniusaflezing, afkrasmodel met hardmetalen bekken | 0 – 150 mm | 0,05 mm | 179,00 € | 139,00 € |
| **536-222** | Schuifmaat met noniusaflezing, afkrasmodel met hardmetalen bekken | 0 – 200 mm | 0,05 mm | 216,00 € | 169,00 € |

# Digitale schuifmaten voor speciale toepassingen

- Schuifmaten voor speciale toepassingen.

**573-191-30**
Deze schuifmaat heeft een lage en constante meetkracht van 0,5-1 N. Ideaal voor het meten van vervormbare werkstukken van b.v. kunststof of rubber.

**573-654-20**
Zeer geschikt voor de werkplaats, met IP67-bescherming en CoolantProof-technologie voor betrouwbare metingen onder veeleisende omstandigheden.



Bovengenoemde prijzen zijn promotieprijzen exclusief BTW.

# Digitale schuifmaten voor speciale toepassingen

573-635-20

573-643-20

573-648-20

573-662-20

| Nr. | Beschrijving: | Bereik | Digitale aflezing | Data-uitgang | USB-kabel* | Lijstprijs € | Actieprijs € |
|---|---|---|---|---|---|---|---|
| **573-191-30** | Digitale ABS schuifmaat met constante meetkracht | 0 – 180 mm | 0,01 mm | Ja | 06AFM380C | 1.124,00 € | 899,00 € |
| **573-635-20** | Digitale IP-67 schuifmaat met meskant meetbekken | 0 – 150 mm | 0,01 mm | Ja | 06AFM380A | 765,00 € | 609,00 € |
| **573-643-20** | Digitale ABS schuifmaat met mesvormige meetbekken, IP67 | 10,1 – 200 mm | 0,01 mm | Ja | 06AFM380A | 871,00 € | 699,00 € |
| **573-648-20** | Digitale ABS schuifmaat voor inwendige groefmeting, IP67 | 20,1 – 170 mm | 0,01 mm | Ja | 06AFM380A | 806,00 € | 639,00 € |
| **573-654-20** | Digitale ABS schuifmaat voor uitwendige groeven, IP67 | 0 – 150 mm | 0,01 mm | Ja | 06AFM380A | 791,00 € | 629,00 € |
| **573-662-20** | Digitale ABS schuifmaat, model voor wanddikete meting, IP67 | 0 – 150 mm | 0,01 mm | Ja | 06AFM380A | 675,00 € | 539,00 € |

* USB-kabels zijn niet inbegrepen en moeten apart worden aangeschaft.

MeasurLink ENABLED Data Management Software by Mitutoyo · ABSOLUTE · DIGIMATIC · U-WAVE (573-643-20) · COOLANT PROOF IP67 (Behalve 573-191-30) · U-WAVE fit (Behalve 573-643-20)

# 3-punts binnenschroefmaat

- De 3-punts binnenschroefmaat zorgt voor stabiele metingen dankzij de automatische centrering.
- De meetpennen met titanium coating bieden een uitstekende duurzaamheid en stootvastheid.

| Nr. | Beschrijving: | Bereik | Schaalverdeling | Nauwkeurigheid | Lijstprijs € | Actieprijs € |
|---|---|---|---|---|---|---|
| **368-911** | Analoge 3-punts binnenschroefmaat, set 3 stuks | 6 – 12 mm | 0,001 mm | ± 2 µm | 1.270,00 € | 889,00 € |
| **368-912** | Analoge 3-punts binnenschroefmaat, set 2 stuks | 12 – 20 mm | 0,005 mm | ± 3 µm | 965,00 € | 769,00 € |
| **368-913** | Analoge 3-punts binnenschroefmaat, set 4 stuks | 20 – 50 mm | 0,005 mm | ± 3 µm | 2.128,00 € | 1.759,00 € |
| **368-914** | Analoge 3-punts binnenschroefmaat, set 4 stuks | 50 – 100 mm | 0,005 mm | ± 3/ ± 4 µm | 2.858,00 € | 2.279,00 € |
| **368-915** | Analoge 3-punts binnenschroefmaat, set 4 stuks | 100 – 200 mm | 0,005 mm | ± 5 µm | 6.164,00 € | 4.929,00 € |

- Producten met data-suitvoer kunnen in statistische procesbeheersing worden geïntegreerd om handmatige data-invoer te vermijden.
- IP65 voor uitstekende weerstand tegen water en stof.
- CoolantProof-uitvoering, geschikt voor gebruik in omgevingen waar koelvloeistof kan opspatten.
- Meetpennen met titanium coating zorgen voor uitstekende duurzaamheid en stootvastheid.

| Nr. | Beschrijving: | Bereik | Digitale aflezing | Nauwkeurigheid | Data-uitgang | USB-kabel* | Lijstprijs € | Actieprijs € |
|---|---|---|---|---|---|---|---|---|
| **468-164** | Digitale 3-punts binnenschroefmaat IP65 | 12 – 16 mm | 0,001 mm | ± 3 µm | Ja | 06AFM380B | 1.478,00 € | 1.179,00 € |
| **468-165** | Digitale 3-punts binnenschroefmaat IP65 | 16 – 20 mm | 0,001 mm | ± 3 µm | Ja | 06AFM380B | 1.478,00 € | 1.179,00 € |
| **468-166** | Digitale 3-punts binnenschroefmaat IP65 | 20 – 25mm | 0,001 mm | ± 3 µm | Ja | 06AFM380B | 1.515,00 € | 1.199,00 € |
| **468-167** | Digitale 3-punts binnenschroefmaat IP65 | 25 – 30mm | 0,001 mm | ± 3 µm | Ja | 06AFM380B | 1.515,00 € | 1.199,00 € |
| **468-168** | Digitale 3-punts binnenschroefmaat IP65 | 30 – 40 mm | 0,001 mm | ± 3 µm | Ja | 06AFM380B | 1.515,00 € | 1.199,00 € |
| **468-981** | Digitale 3-punts binnenschroefmaat IP65, set 3 stuks. | 6 – 12 mm | 0,001 mm | ± 2 µm | Ja | 06AFM380B | 3.717,00 € | 2.969,00 € |
| **468-982** | Digitale 3-punts binnenschroefmaat IP65, set 3 stuks. | 12 – 25 mm | 0,001 mm | ± 3 µm | Ja | 06AFM380B | 3.938,00 € | 3.149,00 € |
| **468-983** | Digitale 3-punts binnenschroefmaat IP65, set 3 stuks. | 25 – 50 mm | 0,001 mm | ± 3 µm | Ja | 06AFM380B | 4.568,00 € | 3.649,00 € |

* USB-kabels zijn niet inbegrepen en moeten apart worden aangeschaft.

Bovengenoemde prijzen zijn promotieprijzen exclusief BTW.

IP65 COOLANT PROOF™ U-WAVE DIGIMATIC MeasurLink® ENABLED Data Management Software by Mitutoyo

Bovengenoemde prijzen zijn promotieprijzen exclusief BTW.

# Binnenmeettasters

- Hardmetalen contactpunten voor duurzaamheid en slijtvastheid.
- De greep met holle structuur vermindert de invloed van de handwarmte van de gebruiker met 50%.
- De binnenmeettaster is voorzien van een digitale meetklok die de minimumwaarde kan vasthouden voor eenvoudige detectie van gatdiameters.
- De meetklok is inbegrepen in de set.

| Nr. | Beschrijving: | Bereik | Digitale aflezing | Nauwkeurigheid | Data-uitgang | USB-kabel* | Lijstprijs € | Promotie prijs € |
|---|---|---|---|---|---|---|---|---|
| **511-925-20** | 2-punts binnenmeetinstrument met digitale meetklok 543-310B-10 | 18 – 150 mm | 0,001 mm | ± 2 µm | Ja | 06AFM380F | 1.178,00 € | 939,00 € |

* USB-kabels zijn niet inbegrepen en moeten apart worden aangeschaft.

ABSOLUTE™ DIGIMATIC MeasurLink® ENABLED Data Management Software by Mitutoyo U-WAVE fit

- Hardmetalen contactpunten voor duurzaamheid en slijtvastheid.
- De holle structuur van de handgreep vermindert de warmteoverdracht van de hand van de gebruiker met 50%.
- De meetklok is inbegrepen in de set.

| Nr. | Beschrijving: | Bereik | Schaalverdeling | Nauwkeurigheid | Lijstprijs € | Actieprijs € |
|---|---|---|---|---|---|---|
| **511-921-20** | 2-punts binnenmeetinstrument met analoge meetklok 2046AB | 18 – 150 mm | 0,01 mm | ± 2 µm | 615,00 € | 489,00 € |



Bovengenoemde prijzen zijn promotieprijzen exclusief BTW.

# Eindmaten

Mitutoyo biedt eindmaten die wereldwijd worden vertrouwd als lengtestandaarden vanwege hun hoge nauwkeurigheid, uitstekende kwaliteit en lange levensduur.
Onze kalibratietechniek, gecombineerd met de vastgestelde traceerbaarheid naar de Japanse nationale norm, garandeert de levering van zeer betrouwbare producten. Mitutoyo is onder andere gespecialiseerd in het leppen van meetoppervlakken. Met onze geavanceerde techniek kunnen we de optimale vlakheid en oppervlakteafwerking realiseren die nodig is voor eindmaten, voor een maximale aanschuifkracht.

516-963-10

516-362-10

| Nr. | Eindmaten/set | Materiaal | Klasse | Nauwkeurigheid | Inspectiecertificaat | Lijstprijs € | Actieprijs € |
|---|---|---|---|---|---|---|---|
| **516-362-10** | 47 | Keramiek | 0 | EN ISO 3650 | Ja | 3.498,00 € | 2.799,00 € |
| **516-363-10** | 47 | Keramiek | 1 | EN ISO 3650 | Ja | 3.050,00 € | 2.439,00 € |
| **516-962-10** | 47 | Staal | 0 | EN ISO 3650 | Ja | 2.129,00 € | 1.699,00 € |
| **516-963-10** | 47 | Staal | 1 | EN ISO 3650 | Ja | 1.637,00 € | 1.299,00 € |

| Eindmaatset 47 delig | | |
|---|---|---|
| Afmeting [mm] | Stap [mm] | Aantal |
| 1,005 | - | 1 |
| 1,01–1,19 | 0,01 | 19 |
| 1,2–1,9 | 0,1 | 8 |
| 1 – 9 | 1 | 9 |
| 10–100 | 10 | 10 |

# Digimatic opbouw lineaal

- Elektromagnetisch inductief systeem – Betrouwbare werking in omgevingen met water- en koelvloeistof.
- Waterbestendig systeemontwerp – De afdichtingsbetrouwbaarheid blijft onder zware omstandigheden behouden dankzij de gespecialiseerde datakabels.
- ABSOLUTE-positioneringssysteem: geeft altijd de werkelijke positie weer, zonder dat opnieuw nulstellen nodig is na het inschakelen

| Nr. | Beschrijving: | Bereik | Digitale aflezing | Data-uitgang | Lijstprijs € | Actieprijs € |
|---|---|---|---|---|---|---|
| **572-600** | ABSOLUTE Digimatic opbouwliniaal | 0 – 100 mm | 0,01 mm | Ja | 335,00 € | 269,00 € |

COOLANT PROOF™ IP66 ABSOLUTE™

# Hoogtemeter

## Digitale hoogtemeter

- Hoge meetnauwkeurigheid – De dubbele-kolomstructuur verbetert de stabiliteit en precisie.
- Duidelijke leesbaarheid – 11 mm lettergrootte zorgt voor een eenvoudige en snelle aflezing.
- Duurzaam markeergereedschap – Inclusief afkrasnaald met een hardmetalen punt voor een lange levensduur.

192-663-10

192-664-10

| Nr. | Beschrijving: | Bereik | Digitale aflezing | Nauwkeurigheid | Data-uitgang | USB-kabel* | Lijstprijs € | Actieprijs € |
|---|---|---|---|---|---|---|---|---|
| **192-663-10** | Digitale hoogtemeter met dubbele kolom | 0 – 300 mm | 0,005 / 0,01 mm | ± 0,02 mm | Ja | 06AFM380F | 1.427,00 € | 1.139,00 € |
| **192-664-10** | Digitale hoogtemeter met dubbele kolom | 0 – 600 mm | 0,005 / 0,01 mm | ± 0,04 mm | Ja | 06AFM380F | 1.858,00 € | 1.489,00 € |

* USB-kabels zijn niet inbegrepen en moeten apart worden aangeschaft.

U-WAVE DIGIMATIC MeasurLink® ENABLED
Data Management Software by Mitutoyo

- De bidirectionele signaaltaster kan worden gebruikt voor de modellen 192-663-10 en 192-664-10.
- Meet de hoogte en de binnen- en buitenmaten.

| Nr. | Beschrijving: | Lijstprijs € | Actieprijs € |
|---|---|---|---|
| **192-007** | Bidirectionele signaaltaster | 625,00 € | 499,00 € |

## Hoogtemeter met meetklok

- Makkelijk en foutloos aflezen met zowel op- als neerwaartse tellers en een wijzerplaat.
- De tellers en de wijzerplaat kunnen bij elke stand van de afkrasnaald opnieuw op nul worden gezet.
- Voorzien van een handwiel voor eenvoudige snelle verplaatsing.
- Levering inclusief afkrasnaald met hardmetalen punt.

192-132

| Nr. | Beschrijving: | Bereik | Digitale aflezing | Nauwkeurigheid | Lijstprijs € | Actieprijs € |
|---|---|---|---|---|---|---|
| **192-132** | Hoogtemeter met dubbele kolom | 0 – 600 mm | 0,01 mm | ± 0,05 mm | 1.311,00 € | 1.049,00 € |



Bovengenoemde prijzen zijn promotieprijzen exclusief BTW.

# Hoogtemeter

## Digitale ABS hoogtemeter

- Dankzij de absolute schaalverdeling is er geen nulpuntinstelling vereist na het inschakelen en heeft het een onbeperkte reactiesnelheid.
- Voorzien van een groot en soepel werkend handwiel voor het verplaatsen van de slede.
- Groot LCD scherm en duidelijke knoppen voor eenvoudige bediening.

| Nr. | Beschrijving: | Bereik | Digitale aflezing | Nauwkeurigheid | Data-uitgang | USB-kabel* | Lijstprijs € | Actieprijs € |
|---|---|---|---|---|---|---|---|---|
| **570-402** | Digitale ABS hoogtemeter met handwiel | 0 – 300 mm | 0,01 mm | ± 0,03 mm | Ja | 06AFM380F | 810,00 € | 649,00 € |
| **570-404** | Digitale ABS hoogtemeter met handwiel | 0 – 600 mm | 0,01 mm | ± 0,03 mm | Ja | 06AFM380F | 1.424,00 € | 1.139,00 € |

* USB-kabels zijn niet inbegrepen en moeten apart worden aangeschaft.

U-WAVE DIGIMATIC MeasurLink® ENABLED Data Management Software by Mitutoyo ABSOLUTE™

# QM-Height

- Uitgerust met een hoognauwkeurige ABSOLUTE lineaire encoder met hoge resolutie voor nauwkeurige positiebepaling.
- Modellen met en zonder pneumatisch verplaatsingsmechanisme.
- GO/±NG-beoordeling wordt uitgevoerd door instelling van de boven- en ondertolerantie.

| Nr. | Beschrijving: | Bereik | Digitale aflezing | Nauwkeurigheid | Data-uitgang | USB-kabel* | Lijstprijs € | Actieprijs € |
|---|---|---|---|---|---|---|---|---|
| **518-250** | QM Height zonder luchtlagersysteem | 0 – 350 mm | 0,001/0,005 mm | ± (2,4+2,1l/600) µm L = lengte (mm) | Ja | 06AFM380D | 4.319,00 € | 3.490,00 € |
| **518-254** | QM Height met luchtlagersysteem | 0 – 350 mm | 0,001/0,005 mm | ± (2,4+2,1l/600) µm L = lengte (mm) | Ja | 06AFM380D | 4.772,00 € | 3.890,00 € |
| **518-252** | QM Height zonder luchtlagersysteem | 0 – 600 mm | 0,001/0,005 mm | ± (2,4+2,1l/600) µm L = lengte (mm) | Ja | 06AFM380D | 5.212,00 € | 4.290,00 € |
| **518-256** | QM Height met luchtlagersysteem | 0 – 600 mm | 0,001/0,005 mm | ± (2,4+2,1l/600) µm L = lengte (mm) | Ja | 06AFM380D | 5.646,00 € | 4.590,00 € |

* USB-kabels zijn niet inbegrepen en moeten apart worden aangeschaft.

MeasurLink® ENABLED
Data Management Software by Mitutoyo

ABSOLUTE™

U-WAVE

PROPRIETARY INSPECTION CERTIFICATE

DIGIMATIC



Bovengenoemde prijzen zijn promotieprijzen exclusief BTW.

## Gecentraliseerd Data Management

Door handmatige invoerfouten te elimineren, kan de operationele efficiëntie aanzienlijk verbeterd worden.

- Het USB-communicatiestuurprogramma kan via de website van Mitutoyo worden gedownload.

  **https://www.mitutoyo.nl**

### USB-output

Let op: gebruik een vrijelijk verkrijgbare USB micro-kabel (alleen voor communicatie).

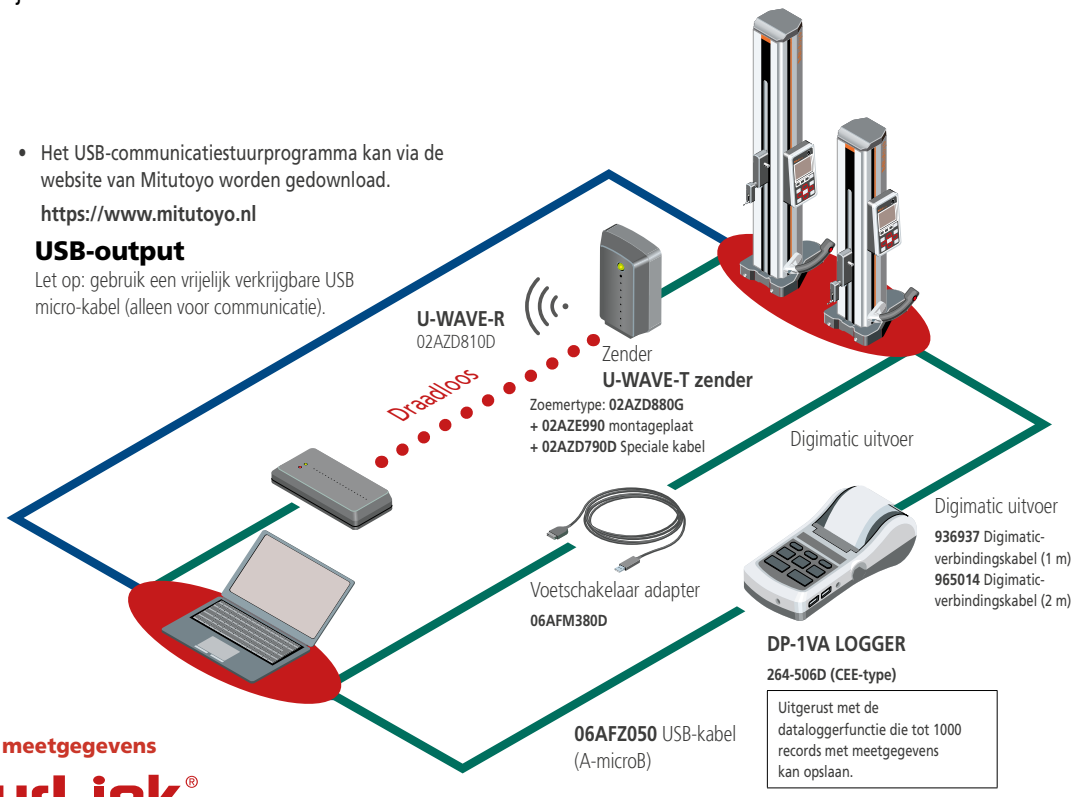


**Netwerksysteem meetgegevens**

# MeasurLink®

MeasurLink® is een IoT-platform voor kwaliteitsbeheer dat een "Visualisering van kwaliteit" realiseert met behulp van realtime data-verzameling van Digimatic-instrumenten in het netwerk en algehele bewaking en analyse.

MeasurLink® is een gedeponeerd handelsmerk van Mitutoyo Corporation in Japan en Mitutoyo America Corporation in de Verenigde Staten.

**Optionele producten voor het uitvoeren van meetgegevens**

# Digitale meetklokken

## ID-S

- Standaardmodel, gebruiksvriendelijk met basisfuncties.
- Dankzij de absolute schaalverdeling is er geen nulpuntinstelling vereist na het inschakelen en heeft het een onbeperkte reactiesnelheid.

MeasurLink® ENABLED Data Management Software by Mitutoyo · ABSOLUTE™ · DIGIMATIC · PROPRIETARY INSPECTION CERTIFICATE · U-WAVE fit

| Nr. | Beschrijving: | Bereik | Digitale aflezing | Nauwkeurigheid | Data-uitgang | USB-kabel* | Lijstprijs € | Actieprijs € |
|---|---|---|---|---|---|---|---|---|
| **543-790B-10** | Digitale meetklok ID-S met vlakke achterwand | 12,7 mm | 0,001 mm | 0,003 mm | Ja | 06AFM380F | 368,00 € | 299,00 € |

* USB-kabels zijn niet inbegrepen en moeten apart worden aangeschaft.

## ID-H

- Deze digitale meetklok biedt de uitstekende nauwkeurigheid, functionaliteit en hoge resolutie die u van een meetklok van topklasse mag verwachten.
- Deze serie maakt gebruik van externe voeding voor een helder beeldscherm met achtergrondverlichting.
- De beeldschermkleur helpt u in één oogopslag de tolerantie te beoordelen.

ID-H met optionele afstandsbediening, spindelhefkabel en statief met gehard stalen aambeeld

PROPRIETARY INSPECTION CERTIFICATE · MeasurLink® ENABLED Data Management Software by Mitutoyo · DIGIMATIC

| Nr. | Beschrijving: | Bereik | Digitale aflezing | Nauwkeurigheid | Data-uitgang | USB-kabel* | Lijstprijs € | Actieprijs € |
|---|---|---|---|---|---|---|---|---|
| **543-561D** | Digitale meetklok ID-H met 2-kleuren lcd-scherm met achtergrondverlichting | 30,4 mm | 0,0005 mm | 0,0015 mm | Ja | 06AFM380D | 969,00 € | 779,00 € |

* USB-kabels zijn niet inbegrepen en moeten apart worden aangeschaft.



Bovengenoemde prijzen zijn promotieprijzen exclusief BTW.

# Digitale meetklokken

**ID-F**

- Ondersteuning bi-directionele communicatie. Met toevoeging van de juiste datakabel en software kunnen zowel het op afstand instellen van het nulpunt als het instellen van het meetinstrument rechtstreeks vanaf een aangesloten pc worden uitgevoerd.
- Deze serie maakt gebruik van externe voeding voor een helder beeldscherm met achtergrondverlichting.
- De beeldschermkleur helpt u in één oogopslag de tolerantie te beoordelen.
- De volgende kalibratiedatum kan met een alarm worden ingesteld.

543-851D

543-853D

MeasurLink® ENABLED
Data Management Software by Mitutoyo

ABSOLUTE™

DIGIMATIC S1

U-WAVE fit

| Nr. | Beschrijving: | Bereik | Digitale aflezing | Nauwkeurigheid | Data-uitgang | USB-kabel* | Lijstprijs € | Actieprijs € |
|---|---|---|---|---|---|---|---|---|
| **543-851D** | Digitale meetklok ID-F met 2-kleuren lcd-scherm met achtergrondverlichting | 25,4 mm | 0,0005 mm | 0,0025 mm | Ja | 06AGQ001F | 966,00 € | 769,00 € |
| **543-853D** | Digitale meetklok ID-F met 2-kleuren lcd-scherm met achtergrondverlichting | 50,8 mm | 0,0005 mm | 0,004 mm | Ja | 06AGQ001F | 1.046,00 € | 839,00 € |

* USB-kabels zijn niet inbegrepen en moeten apart worden aangeschaft.

OK

NG

Visuele tolerantiebewaking

Draaimechanisme van 330°

# Digitale meetklokken

- Bidirectionele communicatie, bijvoorbeeld voor het instellen van parameters vanaf een pc (Digimatic S1-interface).
- Metingen zoals een eenvoudige Ax-berekening en MAX/MIN/BEREIK-detectie zijn mogelijk.
- GO/±NG-beoordeling wordt uitgevoerd door instelling van de boven- en ondertolerantie.
- De volgende kalibratiedatum kan met een alarm worden ingesteld.

543-710B

543-720B

543-730B

Toepassing met spindelhefkabel en statief met granieten voet

| Nr. | Beschrijving: | Bereik | Digitale aflezing | Nauwkeurigheid | Data-uitgang | USB-kabel* | Lijstprijs € | Actieprijs € |
|---|---|---|---|---|---|---|---|---|
| **543-710B** | Digitale meetklok ID-C met vlakke achterwand | 12,7 mm | 0,01 mm | 0,02 mm | Ja | 06AGQ001F | 343,00 € | 269,00 € |
| **543-720B** | Digitale meetklok ID-C met vlakke achterwand | 25,4 mm | 0,0005 mm | 0,003 mm | Ja | 06AGQ001F | 585,00 € | 469,00 € |
| **543-730B** | Digitale meetklok ID-C met vlakke achterwand | 50,8 mm | 0,0005 mm | 0,005 mm | Ja | 06AGQ001F | 874,00 € | 699,00 € |

* USB-kabels zijn niet inbegrepen en moeten apart worden aangeschaft.

MeasurLink® ENABLED
Data Management Software by Mitutoyo

U-WAVE fit

ABSOLUTE™

PROPRIETARY INSPECTION CERTIFICATE

DIGIMATIC S1

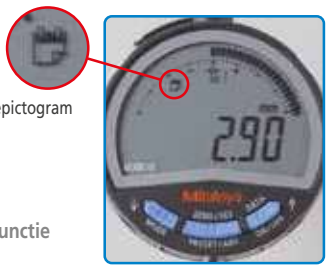
Notificatiepictogram

De kalibratiewaarschuwingsfunctie kan worden geactiveerd



Bovengenoemde prijzen zijn promotieprijzen exclusief BTW.

# Meetklokken

## Analoog

- De (optionele) kroonklem en spindellichter (optioneel) kunnen zowel links als rechts worden gemonteerd. Deze zijn eenvoudig zonder gereedschap te installeren en te verwijderen.
- Het gebruik van een O-ring en frame zonder doorlopende schroefgaten voorkomt het binnendringen van water of olie.

1044AB

2972AB

3058AB-19

2110AB-10

2046A(B)

2109AB-10

| Nr. | Beschrijving: | Bereik | Schaalverdeling | Behuizing | Lijstprijs € | Actieprijs € |
|---|---|---|---|---|---|---|
| **1044A** | Meetklok, compact ontwerp met opspanoor op vlakke achterwand | 5 mm | 0,01 mm | D=40 mm | 79,00 € | 62,90 € |
| **1044AB** | Meetklok, compact ontwerp met vlakke achterwand | 5 mm | 0,01 mm | D=40 mm | 80,00 € | 63,90 € |

| Nr. | Beschrijving: | Bereik | Schaalverdeling | Behuizing | Lijstprijs € | Actieprijs € |
|---|---|---|---|---|---|---|
| **2110AB-10** | Meetklok, edelsteenlagering, schokbestendig met vlakke achterwand | 1 mm | 0,001 mm | D=57 mm | 142,00 € | 109,00 € |
| **2109AB-10** | Meetklok, edelsteenlagering, schokbestendig met vlakke achterwand | 1 mm | 0,001 mm | D=57 mm | 110,00 € | 88,90 € |
| **2972AB** | Meetklok, één-omwentelingstype met vlakke achterwand | 1 mm | 0,01 mm | D=57 mm | 75,00 € | 59,90 € |

| Nr. | Beschrijving: | Bereik | Schaalverdeling | Behuizing | Lijstprijs € | Actieprijs € |
|---|---|---|---|---|---|---|
| **2046AB** | Meetklok met vlakke achterwand | 10 mm | 0,01 mm | D=57 mm | 50,00 € | 38,90 € |
| **2046AB-60** | Meetklok, IP64 met vlakke achterwand | 10 mm | 0,01 mm | D=57 mm | 146,00 € | 119,00 € |
| **2046A** | Meetklok met opspanoor op achterwand | 10 mm | 0,01 mm | D=57 mm | 51,00 € | 39,90 € |

| Nr. | Beschrijving: | Bereik | Schaalverdeling | Behuizing | Lijstprijs € | Actieprijs € |
|---|---|---|---|---|---|---|
| **3058AB-19** | Meetklok, edelsteenlagering, schokbestendig met vlakke achterwand | 50 mm | 0,01 mm | D=78 mm | 245,00 € | 189,00 € |
| **3062AB-19** | Meetklok, edelsteenlagering, schokbestendig met vlakke achterwand | 100 mm | 0,01 mm | D=78 mm | 498,00 € | 399,00 € |

# Zwenktasters

513-404-10E

513-908-10E

513-454-10E

- Sterk verbeterde duurzaamheid, gevoeligheid en afleesbaarheid, met 8 mm schacht en taster D=2 mm.
- Dankzij het spiegelingsvrije, vlakke en meerlaags gecoate wijzerplaat zijn de schaalverdelingen eenvoudig af te lezen.

| Nr. | Beschrijving: | Bereik | Schaalverdeling | Tasterlengte | Lijstprijs € | Actieprijs € |
|---|---|---|---|---|---|---|
| **513-404-10E** | Zwenktaster, horizontaal type | 0,8 mm | 0,01 mm | 17,4 mm | 109,00 € | 86,90 € |
| **513-415-10E** | Zwenktaster, horizontaal type | 1 mm | 0,01 mm | 41 mm | 178,00 € | 139,00 € |
| **513-405-10E** | Zwenktaster, horizontaal type | 0,2 mm | 0,002 mm | 15,2 mm | 142,00 € | 109,00 € |
| **513-401-10E** | Zwenktaster, horizontaal type | 0,14 mm | 0,001 mm | 11,2 mm | 193,00 € | 149,00 € |
| **513-908-10E** | Zwenktaster, horizontaal type (513-404-10E), met magnetisch statief | 0,8 mm | 0,01 mm | 17,4 mm | 173,00 € | 139,00 € |
| **513-454-10E** | Zwenktaster, verticaal type | 0,8 mm | 0,01 mm | 17,4 mm | 134,00 € | 109,00 € |

Bovengenoemde prijzen zijn promotieprijzen exclusief BTW.

# Accessoires

7822

7033-10

| Nr. | Beschrijving: | Opmerking | Lijstprijs € | Actieprijs € |
|---|---|---|---|---|
| **7822** | Tasterpuntenset, M2,5x0,45 | Set (6 st.)<br>2x platte punt D=5 mm en 10 mm, naaldpunt, bolvormige punt, 2x schelpvormige punt R=1,5x10 mm en R=2,5x20 mm | 214,00 € | 169,00 € |
| **7010S-10** | Magneetstatief | Ca. 165 mm werkradius | 110,00 € | 87,90 € |
| **7033-10** | Magnetisch scharnierstatief | Ca. 346 mm werkradius | 514,00 € | 409,00 € |
| **215-150-10** | Meetstatief met granieten voet | Max. hoogte 120 mm met schachtbus 9,53 mm (3/8") tot 8 mm | 575,00 € | 459,00 € |

215-150-10

7010S-10

# USB Data-kabels

Digimatic naar USB-kabel (USB-input tool direct). Te gebruiken als toetsenbordinterface (HID) of virtuele COM-poort (VCP)

| Nr. | Beschrijving: | Lijstprijs € | Actieprijs € |
|---|---|---|---|
| **06AFM380A** | 2 m kabel, Digimatic/Digimatic 2 met dataknop, IP-schuifmaatmodel | 146,00 € | 119,00 € |
| **06AFM380B** | 2 m kabel, Digimatic/Digimatic 2 met dataknop, IP-schroefmaatmodel | 146,00 € | 119,00 € |
| **06AFM380C** | 2 m kabel, Digimatic/Digimatic 2, recht, met dataknop | 128,00 € | 99,90 € |
| **06AFM380D** | 2 m kabel, Digimatic/Digimatic 2, vlak 10-pinsmodel | 128,00 € | 99,90 € |
| **06AFM380E** | 2 m kabel, Digimatic/Digimatic 2, rond 6-pinsmodel | 128,00 € | 99,90 € |
| **06AFM380F** | 2 m kabel, Digimatic/Digimatic 2, vlak recht model | 128,00 € | 99,90 € |
| **06AFM380G** | 2 m kabel, Digimatic/Digimatic 2, vlak recht model voor ID-N/ID-B | 128,00 € | 99,90 € |
| **06AGQ001A** | 2 m kabel, Digimatic/Digimatic 2/Digimatic S1-interface, IP-model | 150,00 € | 119,00 € |
| **06AGQ001F** | 2 m kabel, Digimatic/Digimatic 2/Digimatic S1-interface | 169,00 € | 129,00 € |
| **06ADV384** | USB Voetschakelaar Adapter | 133,00 € | 109,00 € |
| **937179T** | Voetschakelaar | 58,00 € | 45,90 € |

Digimatic naar USB-box met voetschakelaar aansluiting en dataknop. Te gebruiken als toetsenbordinterface (HID) of virtuele COM-poort (VCP)

| Nr. | Beschrijving: | Compatibiliteit | Lijstprijs € | Actieprijs € |
|---|---|---|---|---|
| **264-020** | Interfacebox voor USB-invoertool | Digimatic/Digimatic 2/Digimatic S1-interface | 267,00 € | 209,00 € |

USB-ITPAK

| Nr. | Beschrijving: | Opmerkingen | Lijstprijs € | Actieprijs € |
|---|---|---|---|---|
| **06AGR543** | USB-ITPAK versie 3,0 | USB-dongle + handleiding (software online beschikbaar) | 351,00 € | 269,00 € |

USB-ITPAK versie 3 is software om meetgegevens van meetinstrumenten te verzamelen en deze uit te voeren naar Microsoft Excel®.

- Ondersteunt bidirectionele seriële communicatie voor de ID-F en ID-C meetklokken, QuantuMike buitenschroefmaten en LH-600F/FG hoogtemeters.
- Er zijn verschillende instellingen beschikbaar, zoals nulinstelling, presetwaarde, eenheden, telrichting, toleranties, kalibratiedatum, enz.
- Meetstatusinformatie kan worden uitgelezen, evenals het serienummer, codenummer, kalibratiedatum, gebruikerscontrolenummer, enz.

Bovengenoemde prijzen zijn promotieprijzen exclusief BTW.

# USB-ITPAK

USB-ITPAK versie 3 is software voor het verzamelen van gegevens van Digimatic-, Digimatic 2- en Digimatic S1-meetinstrumenten en gegevensuitvoer naar Excel® met behulp van de USB-Input Tool, USB Input Tool Direct-kabels, het draadloze U-WAVE systeem en de DP-1VA printer/logger.

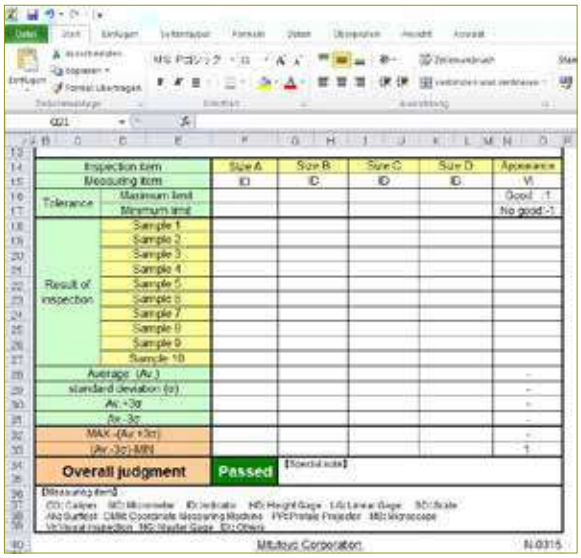


- Ondersteunt bidirectionele seriële communicatie, afkomstig van bijvoorbeeld meetklok ID-C (model 2022), hoogtemeter LH-600F/FG en QuantuMike (model 2024).
- Er zijn verschillende instellingen beschikbaar, zoals nulinstelling, presetwaarde, eenheden, telrichting, toleranties, kalibratiedatum, enz.
- Meetstatusinformatie kan worden uitgelezen, evenals het serienummer, codenummer, kalibratiedatum, gebruikerscontrolenummer, enz.
- Compatibele besturingssystemen: Microsoft Windows® 10 (64 bit) en Windows® 11.
- Met de volledige versie die hier wordt aangeboden, kunnen de gemeten waarden naar vooraf gedefinieerde cellen in Microsoft Excel® worden overgedragen.

Meetwaarden kunnen in een eerder aangemaakte Excel-spreadsheet specifiek worden toegewezen.

Startscherm.

Alle verbonden apparaten worden weergegeven.

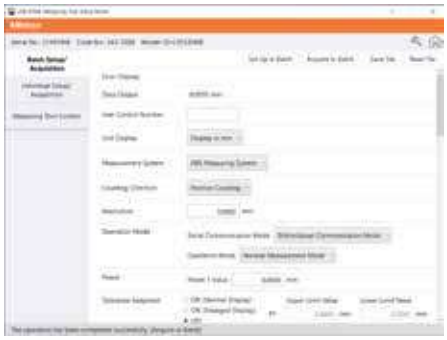

U kunt de informatie van het meetinstrument bekijken en de instellingen van het apparaat aanpassen.

# MeasurLink® 11 (Nieuwe versie)

## Nieuwe promotie

MeasurLink is een essentieel hulpmiddel voor Six Sigma-activiteiten, ontworpen om de productkwaliteit tijdens de productie te beheersen en te verbeteren door procesvariaties te identificeren en te verminderen. Het maakt realtime gegevensverzameling en -analyse mogelijk om variabelen en attribuutinspecties te monitoren, waardoor trends, cycli en afwijkingen direct in de productie kunnen worden geanalyseerd. Operators profiteren van live, statistische en aanpasbare interfaces, evenals realtime Cp. Cpk-, Pp- en Ppk-berekeningen maken proactieve kwaliteitscontrole mogelijk en minimaliseren defecten. Belangrijke functies omvatten het vooraf maken van controlekaarten, e-mailmeldingen voor processen die buiten de controlelimieten vallen en het invoeren van gegevens voor toewijsbare oorzaken en correcties.

**Meer informatie:**

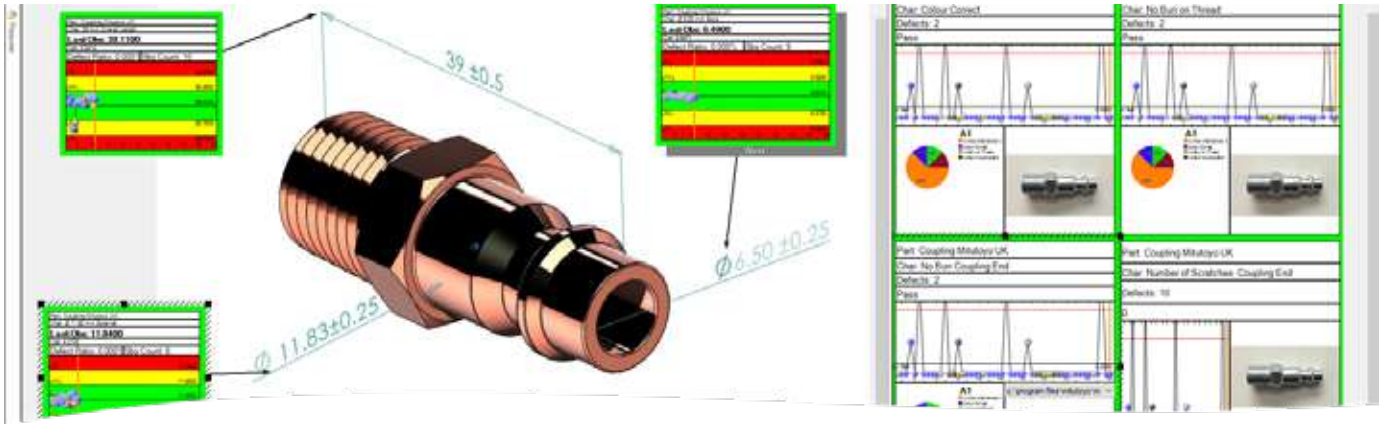


| Nr. | Beschrijving: | Lijstprijs € | Actieprijs € |
|---|---|---|---|
| **64AAB930** | MeasurLink V11, 1 gelicentieerde module | 1.940,00 € | 1.649,00 € |
| **64AAB931** | MeasurLink V11, 1 Full Floating licentie | 2.649,00 € | 2.439,00 € |
| **64AAB932** | MeasurLink Defect Analyse Rapport | 1.920,00 € | 1.629,00 € |

## Werk sneller met geavanceerde OCR voor het snel samenstellen van meetprogramma's en -routines.

2D-afdrukken kunnen met behulp van OCR-technologie worden gescand om te helpen bij het maken van nieuwe meetprogramma's, opmerkingen op tekeningen aan te brengen en het invullen van toleranties.

De balloonde afbeelding van de originele tekening kan worden opgeslagen en in realtime in de 2D-weergave worden gebruikt.

**Sneller**

**Beter**

**Slimmer**



Bovengenoemde prijzen zijn promotieprijzen exclusief BTW.

# Maak eenvoudig inspectieplannen, stel toleranties in en wijs instrumenten toe. **Focus op wat echt belangrijk is.**

Besteed minder tijd aan het inplannen van inspecties met MeasurLink en concentreer u meer op het proces en de statistische verbetering. Al uw tools binnen één platform.

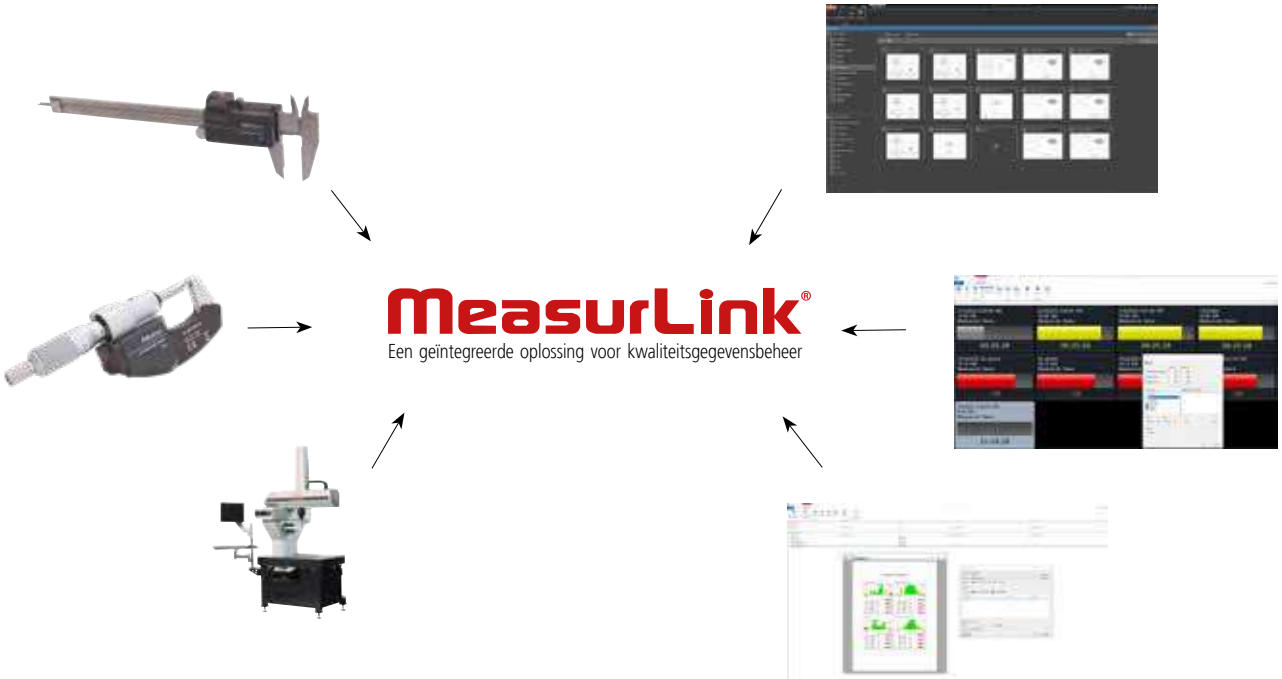


## Bekijk onze extra modules

Optimaliseer uw werkwijze met MeasurLink:

- Security Center
- Realtime Professional 3D
- Proces Analyser
- Gage R&R
- Gereedschapsbeheer
- Report Scheduler
- Support Center
- Proces Manager
- Realtime Professional

# HH-V400

Meer informatie:

## Direct de hardheid testen, altijd en overal

Voor hardheidstesten van alle metalen, inclusief grote constructies.

DIGIMATIC U-WAVE MeasurLink An Integrated Solution for Quality Data Management

De HH-V400 is een rebound-type hardheidstester voor metalen.
De hardheid wordt bepaald uit de verhouding tussen inslag- en terugslagsnelheid van een inslaglichaam.

- Draagbaar, bediening met één klik.
- Automatische hoekcorrectie.
- Breed toepassingsbereik.

| Nr. | Beschrijving: | Opmerkingen | Lijstprijs € | Actieprijs € |
|---|---|---|---|---|
| **810-306** | HH-V400 HLD-meetset | Leeb-hardheidstester HH-V400-serie | 3.500,00 € | 2.869,00 € |
| **11AAD240** | Referentiemateriaal 800 HLD | Ø 115 × 33 mm, 3,7 kg; Leeb-hardheidstest HH-V400-serie | 264,00 € | 219,00 € |

## Volledig herontworpen draagbare hardheidstester

*Eenvoudiger / Makkelijker / Duidelijker*



Bovengenoemde prijzen zijn promotieprijzen exclusief BTW.

Kleuren-LCD

- Achtergrondverlichting
- Eco-modus
- Automatisch uitschakelen

Bedieningstoetsen met pictogrammen

**Eenvoudig te begrijpen**

- Inschakelen/Uitschakelen
- Menuscherm
- Bevestigen
- Terug (naar vorig scherm)
- Data-uitgang
- ◀▶▲▼ Items en waarden wijzigen

SPC-connector

- Data-uitgang

USB-connector

- Data-uitgang, opladen

Oplaadbare batterij

- Continue werking gedurende 8 uur

- Taalonafhankelijk schermontwerp.
- Weergave van meerdere resultaten, het gemiddelde en statistiek (SPC).
- Zet testresultaten om naar andere hardheidsschalen (bijv. Rockwell, Vickers en Brinell).

## Opties voor gegevensuitvoer en -beheer

U kunt testgegevens invoeren in Excel, Notepad, enz.

IT-020U

Voor het afdrukken van testgegevens.

DP-1VA LOGGER

Testgegevens kunnen draadloos worden uitgevoerd voor verwerking op een pc.

U-WAVE-R Gegevensontvanger

U-WAVE-T zender

# Hardheidssets

HR-530-set

HR-320MS-set

| Nr. | Beschrijving: | Lijstprijs € | Actieprijs € |
|---|---|---|---|
| **HR-530-SET01** | HR-530-set | 11.733,00 € | 9.490,00 € |
| **HR-320MS-SET01** | HR-320MS-set | 7.930,00 € | 6.490,00 € |

DIGIMATIC U-WAVE MeasurLink An Integrated Solution for Quality Data Management



Bovengenoemde prijzen zijn promotieprijzen exclusief BTW.

## HR-530-set

- Elektronische testkrachtuitoefening en -regeling met behulp van loadcel.
- Seriematige testmodus met regeling via voetschakelaar (voetschakelaar optioneel).
- Inwendig meten vanaf ø 36 mm (standaard indenter) of ø 22 mm (optionele 63DIA007 indenter).
- Gebruik onze Digimatic Mini-Processor (DP-1VA) om meetresultaten af te drukken. Daarnaast kunt u met een inputtool (USB-ITN-D) een pc aansluiten voor gegevensoverdracht, analyse en opslag.
- Aanvullende testmethoden: Brinell-test, HBT, Rockwell-plastic test. Benodigde accessoires: indenters en een meetmicroscoop.

## HR-320MS-set

- Economisch model voor Rockwell- en Rockwell Superficial-testmethoden.
- Lcd-beeldscherm met conversiefunctie.
- Grafische weergave voor het begeleiden tijdens het aanbrengen van de voorlast.
- Motorgestuurde toepassing van extra testkracht.
- De voorlast kan eenvoudig worden geselecteerd.
- Gebaseerd op massief gewicht met handmatige gewichtsaanpassing.

**Meer informatie:**

## Gegevensoverdracht (HR-530 en -320MS)

- Digimatic- en seriële data-interfaces.
- Gebruik onze Digimatic Mini-Processor (DP-1VA) voor het printen van de resultaten. U kunt een input tool (USB-ITN-D) gebruiken om verbinding te maken met een pc voor gegevensoverdracht, -analyse en -opslag.

## Alle sets bevatten:

Accessoires met DAkkS-kalibratiecertificaten die voldoen aan DIN EN ISO 6508 en ASTM E18
Geproduceerd in Duitsland.

## Diamanten kegelindenter voor Rockwell-test, standaard uitvoering

Met DAkkS-kalibratiecertificaat volgens ISO 6508-2 en ASTM E18 klasse B zonder functietest.
Itemnummer: 63DIA023

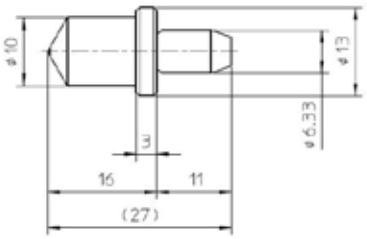


## 60HRC Rockwell hardheid referentiemateriaal

Met DAkkS-kalibratiecertificaat volgens ISO 6508-3 en ASTM E18, 60x60x16 mm, staal, standaard conform raster op bovenkant gelaserd.
Itemnummer: 63ETB040DG

# TM microscopen

## HANDBEDIENDE MEETMICROSCOOP TM GENERATION B SERIES

TM-serie meetmicroscopen bieden een uitstekende optische kwaliteit dankzij de objectieven met lange werkafstand.

- De meetnauwkeurigheid is een van de hoogste in deze klasse.
- Traploos instelbare LED-contour- en oppervlakteverlichting zorgen voor optimale lichtomstandigheden.
- Dankzij de 15X monoculair en 2X lens werkt u in een aangenaam, 30X vergroot, staand beeld.

Meer informatie:

## Set bestaat uit:

| | |
|---|---|
| **176-818-11** | TM-505B microscoop XY-tafel 50 x 50 mm |
| **164-163** | 2x digitale inbouwschroefmaat 0-50 mm |
| **63AAA001** | LED-ringlamp met instelbare lichtintensiteit |
| **02ZAA021** | Stroomkabel CEE-type |

| Nr. | Beschrijving: | Lijstprijs € | Actieprijs € |
|---|---|---|---|
| **TMSET01** | Set van alle bovengenoemde producten | 7.617,00 € | **5.990,00 €** |

## Set bestaat uit:

| | |
|---|---|
| **176-819-11** | TM-1005B microscoop XY-tafel 100 x 50 mm |
| **164-163** | 2x digitale inbouwschroefmaat 0-50 mm |
| **63AAA001** | LED-ringlamp met instelbare lichtintensiteit |
| **611675-031** | Eindmaat 50 mm klasse 1 |
| **02ZAA021** | Stroomkabel CEE-type |

| Nr. | Beschrijving: | Lijstprijs € | Actieprijs € |
|---|---|---|---|
| **TMSET02** | Set van alle bovengenoemde producten | 9.298,20 € | **7.390,00 €** |



Bovengenoemde prijzen zijn promotieprijzen exclusief BTW.

**M2 Software**, voor meer informatie zie pagina 47.

| Nr. | Beschrijving: | Lijstprijs € |
|---|---|---|
| **63AAA455** | M2-2D Software en hardware voor TM | 1.750,00 € |

LED-ringverlichting voor toepassingen die licht rondom vereisen.

De noniusschaal naast het oculair zorgt voor eenvoudige hoekmetingen.

# PJ-PLUS

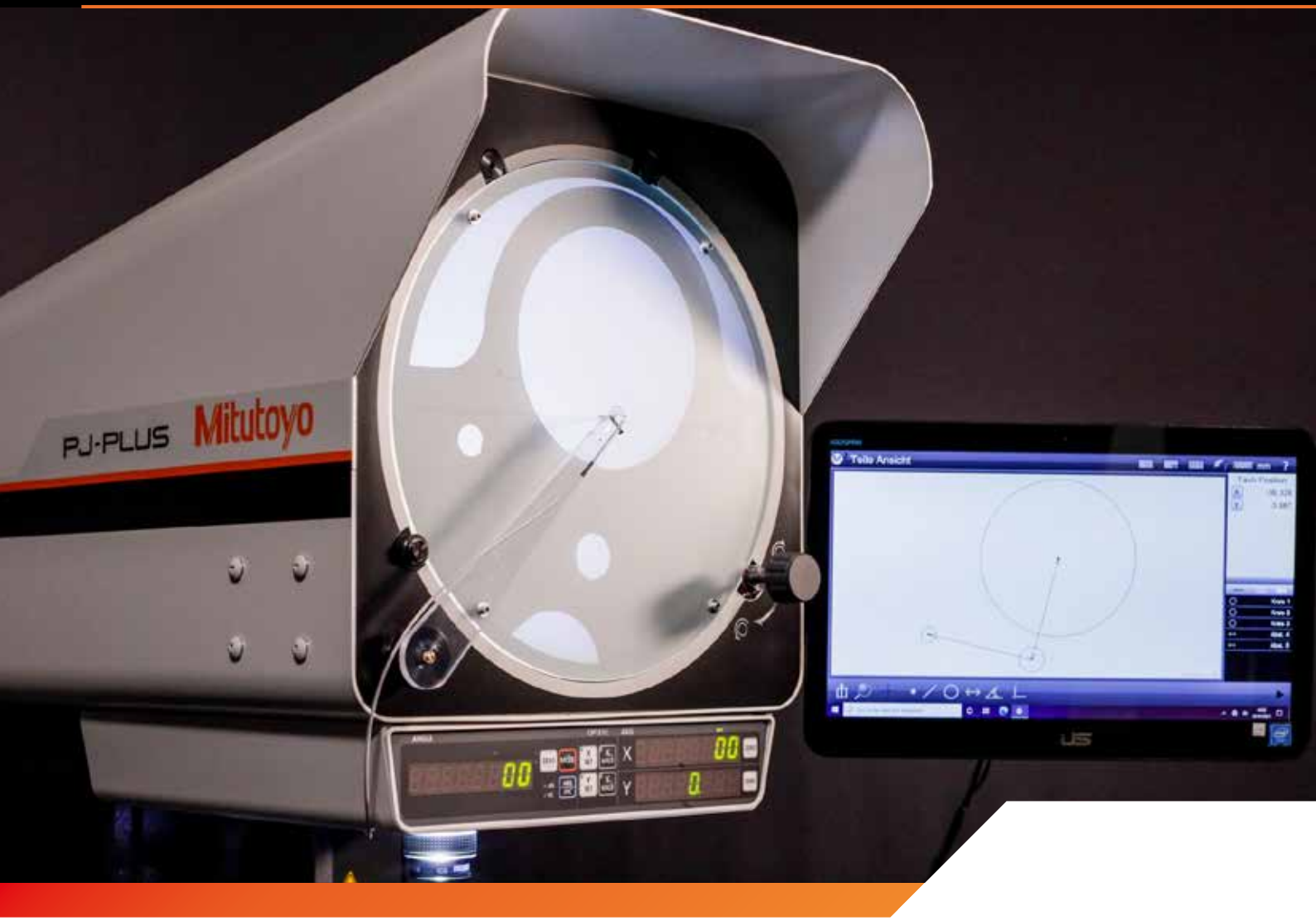


## Verticaal type **meetprojector** voor het meten, inspecteren en observeren van kleine werkstukken

- Energiebesparende ledlamp met een lange levensduur voor contour- en oppervlakteverlichting.
- Het ventilatorloze koelsysteem voorkomt het binnendringen van stof in de behuizing van het apparaat en zorgt voor een langere levensduur.
- Groot 315 mm-roteerbaar scherm met een helder en duidelijk beeld.
- Ingebouwde digitale tellers met duidelijke aflezing voor schermhoek en de x- en y-as van de meettafel.
- Een 10x-objectieflens wordt standaard meegeleverd.
- Meettafel van 100 x 100 mm of 200 x 100 mm.
- Optioneel: gebruiksvriendelijke M2-software voor nog meer functionaliteit.



Bovengenoemde prijzen zijn promotieprijzen exclusief BTW.

| Nr. | Naam | Beschrijving: | Lijstprijs € | Actieprijs € |
|---|---|---|---|---|
| **302-801-10** | PJ-P1010A | Profielprojector, meetbereik XY=100x100 mm | 11.980,00 € | 9.799,00 € |
| **302-802-10** | PJ-P2010A | Profielprojector, meetbereik XY=200x100 mm | 14.940,00 € | 12.249,00 € |

## Energiezuinig, zelfs in veeleisende omgevingen

De PJ-PLUS biedt een intuïtieve bediening, zelfs voor onervaren gebruikers, en onderscheidt zich door zijn uitstekende duurzaamheid en energiezuinige prestaties dankzij de LED-verlichting en het ventilatorloze koelsysteem.

Het biedt stabiele dimensionale en hoekmetingen, zelfs in veeleisende productieomgevingen.

# PV-5110

## Meetprojector
met groot roteerbaar scherm

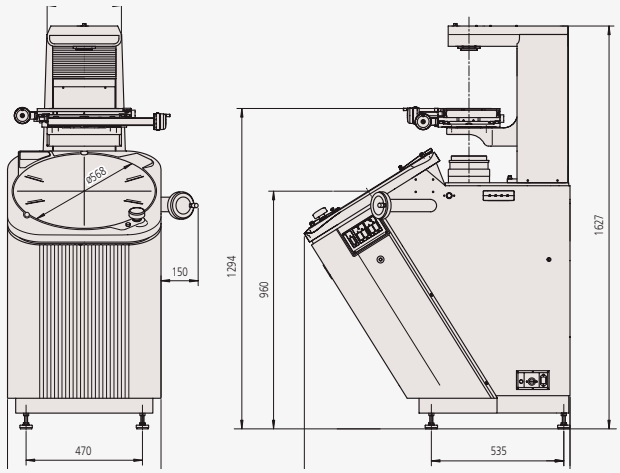

- Groot roteerbaar scherm van 508 mm met digitale hoekteller.
- Een omgekeerd optisch systeem vermindert de noodzaak om opnieuw scherp te stellen bij het wisselen van onderdelen.
- Meettafel van 200 x 100 mm met enkelhandig ontgrendelingsmechanisme op beide assen.
- Ingebouwde digitale teller die de rotatiehoek van het scherm weergeeft.
- Ontwerp met vloermontage (geen extra statief nodig)
- Een 10x-objectieflens wordt standaard meegeleverd.
- Optionele, gebruiksvriendelijke M2-software voor nog meer funcionaliteit.

| Nr. | Naam | Beschrijving: | Lijstprijs € | Actieprijs € |
|---|---|---|---|---|
| **304-919-12** | PV-5110 | Verticale profielprojector | 21.290,00 € | 17.399,00 € |



Bovengenoemde prijzen zijn promotieprijzen exclusief BTW.

# M2-software

## Ondersteunde constructietypen zijn onder andere:

- Gemiddelde
- Snijpunten
- Raaklijn(en)
- Hoekcomplementen
- Offset lijnen
- Midden-, centreer- en eindpunten
- Kortste en grootste afstanden
- Meetcirkel(s)
- Loodrechte en parallelle lijnen
- Steekdiameter

**Meer informatie:**

## Intuïtieve en gebruiksvriendelijke software

Dankzij het ontwerp van de gebruikersinterface van de M2-software kunt u meer tijd besteden aan meten en minder tijd aan het lezen van handleidingen. Door een vertrouwde gebruikerservaring te combineren met de nieuwe touchscreen-interface, kan de M2-software snel in uw proces worden geïntegreerd en is deze toegankelijk voor een scala aan gebruikers.

## Grafisch gebaseerd kenmerkconstructies

Genereer populaire constructie typen zoals afstanden en raaklijnen direct vanuit de grafische weergave van het onderdeel zelf. Constructies met meerdere subtypes kunnen met de opdracht ‚Kenmerktype wijzigen' snel worden gewisseld.

## Ontworpen voor multi-touch softwarebediening

Naast de conventionele muis bediening zorgt de uitgebreide multitouch logica voor veelzijdige pan- en zoomfuncties in de weergave van het actieve onderdeel. Verhoog de efficiëntie van het maken van kenmerken, het manipuleren van kenmerkgegevens en het uitvoeren van rapportagetaken met een eenvoudige knijp-zoom, swipen of dubbelklik.

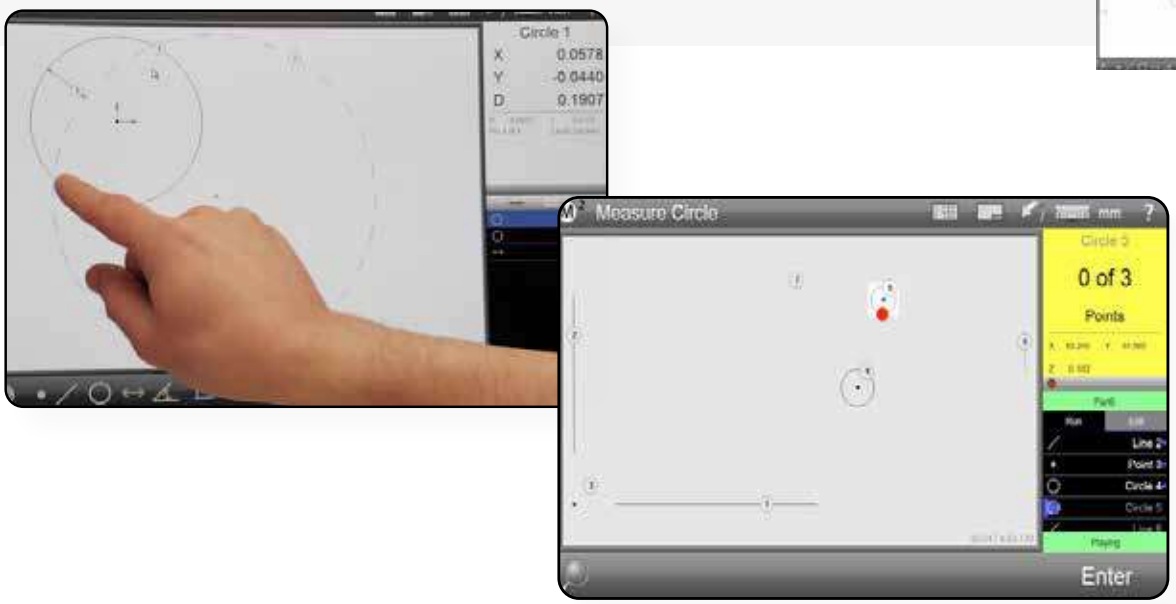


| Nr. | Beschrijving: | Opmerkingen | Lijstprijs € |
|---|---|---|---|
| **63AAA406** | M2-2D data-verwerkingssoftware en -hardware voor de PJ-Plus. | Incl. unit zonder randdetectie PC-montageset | 2.323,00 € |
| **63AAA407** | M2-2D data-verwerkingssoftware en -hardware voor de PJ-Plus. | Incl. unit met randdetectie. PC-montageset | 3.696,00 € |
| **63AAA462** | M2-2D software en hardware voor PV-5110 | Inclusief randdetectie-unit en tablethouder | 3.844,00 € |
| **63AAA795** | ASUS AiO-pc voor M2-systeem | Intel Celeron N4500/8GB/256GB SSD/Windows 11 Pro/15,6" Full HD touchscreen | 1.190,00 € |

Bovengenoemde prijzen zijn promotieprijzen exclusief BTW.

# PJ-H30

## Optische meetprojector
hoge nauwkeurigheid

Standaard uitgerust met oblieke oppervlakteverlichting en een hoge kleurreproduceerbaarheid als standaard

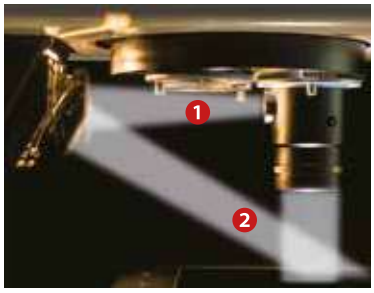


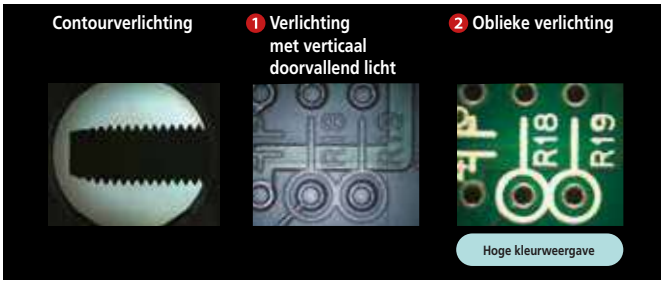


- Meettafel van 200x100 mm met een maximaal draagvermogen van 10 kg.
- Door de objectieflens te draaien en de hoek van de spiegel in het objectief te veranderen, kunt u zelfs slecht reflecterende oppervlakken optimaal weergeven.
- Verbeterde lichtintensiteit van een geprojecteerd onderwerp dankzij het nieuwe optische contourverlichtingssysteem.
- Hoge meetnauwkeurigheid (Strenger dan de JIS-norm).
- Meettafel met snelle, met één hand bedienbare verstelling in beide assen, waardoor u soepel kunt schakelen tussen snelle positionering en nauwkeurige fijnafstelling.
- RS-232C-uitvoer.

| Nr. | Naam | Beschrijving: | Lijstprijs € | Actieprijs € |
|---|---|---|---|---|
| **303-717-13** | PJ-H30A2010B | Profielprojector | 25.050,00 € | 20.499,00 € |



Bovengenoemde prijzen zijn promotieprijzen exclusief BTW.

# PH-3515 F

## Robuuste horizontale
profielprojector

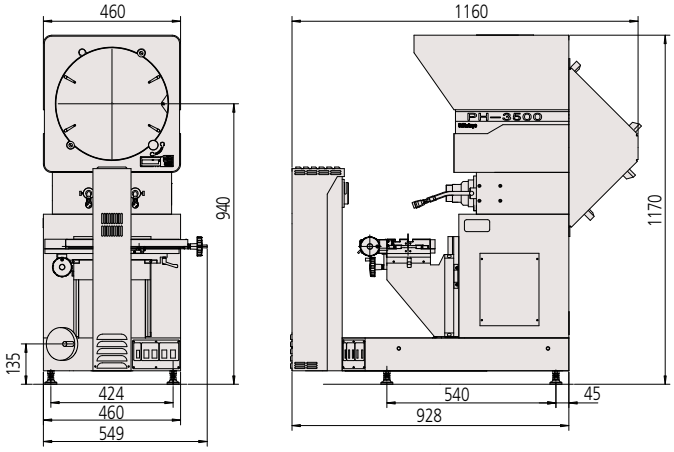


### Lineair Scale teller KA-212

174-183D

- Meettafel van 254 × 152 mm met een maximale belasting van 45 kg.
- Meet grotere en zwaardere werkstukken, waaronder tandheugels en stansgereedschap.
- 14-inch draaibaar scherm met digitale hoekweergave.
- Staand ontwerp (geen extra onderstel nodig).
- Een 10x-objectieflens wordt standaard meegeleverd.
- Optionele, gebruiksvriendelijke M2-software voor data-verwerking.

**Meer informatie:**

| Nr. | Naam | Beschrijving: | Lijstprijs € | Actieprijs € |
|---|---|---|---|---|
| **172-868-12** | PH-3515F | Meetprojector, XY = 254 x 152 mm | 16.690,00 € | 13.689,00 € |

| Nr. | Beschrijving: | Lijstprijs € | Actieprijs € |
|---|---|---|---|
| **174-183D** | Lineair Scale teller KA-212 | 683,00 € | 559,00 € |

KA-teller met prijzen ook weergegeven voor AT-715-serie

# Laser Scan Micrometer Sets

## Nauwkeurig, snel en slim meten van buitendiameters voor inline-inspecties

Meer informatie:

## Modulaire en doorlusbare controller met industriële interfaces

- Uiterst nauwkeurig, contactloos, inline meten voor industriële toepassingen.
- Toepasbaar, bij gebruik van 2x LSM-30-A voor diameters tot 160 mm.
- Interfaces voor belangrijkste industriële netwerkprotocollen.
- IP67-beschermingsklasse.

IP67

| Nr. | Beschrijving: | Connectoren voor LG | Invoersignaal | Cijfers | Resolutie | Max. Invoerfrequentie | Standaard interface | Lijstprijs € | Actieprijs € |
|---|---|---|---|---|---|---|---|---|---|
| **LSMSET001** | LSM-bundel 1, metrisch | LSM-30-A sensorunit, LSM-CU-A Controller unit , eindmaatset voor kalibratie 1 – 30 mm en 3 m USB-C-kabel | 0,3 – 30 mm | ±0,09 µm | 0,01 µm | 3200/s | USB-C | 8.055,00 € | 6.490,00 € |
| **LSMSET004** | LSM-bundel 4, metrisch | LSM-02-A sensorunit, LSM-CU-A Controller unit, eindmaatset voor kalibratie 0,1 – 2 mm en 3 m USB-C-kabel | 0,005 – 2 mm | 0,01 µm | 0,01 µm | 3200/s | USB-C | 7.662,00 € | 6.190,00 € |

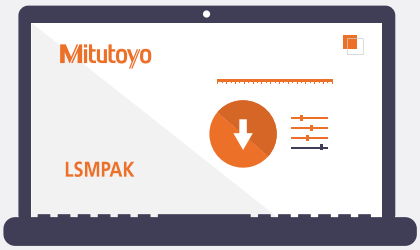


## LSMPAK downloaden

Gebruiksvriendelijke en intuïtieve configuratiesoftware met stapsgewijze wizard en begeleidingsfunctie.

Go/No-go-beoordeling
- Kalibratie
- Werkstukpositionering
- Realtime monitoring



Bovengenoemde prijzen zijn promotieprijzen exclusief BTW.

## Voeding

Voeg voor "standalone" gebruik
Power Supply 63AAA828 toe

# Interface-opties

Industriële interface-units voor LSM A-controllers

| Nr. | Naam | Interface Type | Poorten interfacezijde | Lijstprijs € | Actieprijs € |
|---|---|---|---|---|---|
| **02AGQ300** | LSM-EI-A | Ethernet/IP | 2x RJ-45 | 783,00 € | 669,00 € |
| **02AGQ370** | LSM-EC-A | EtherCAT | 2x RJ-45 | 783,00 € | 669,00 € |
| **02AGQ350** | LSM-PN-A | PROFINET | 2x RJ-45 | 783,00 € | 669,00 € |
| **02AGQ390** | LSM-CC-A | CC-Link | 2x RJ-45 | 783,00 € | 669,00 € |

Optionele AC stroom accessoires

| Nr. | Beschrijving: | Lijstprijs € |
|---|---|---|
| **63AAA828** | Voeding 24 V DC | 180,00 € |
| **63AAA775** | Connector voor Power Supply | 7,00 € |

# LG100- en LG200-serie

*voor inline- en automatiseringstoepassingen*

## Algemene kenmerken van LG

- Flexibele opstelling: sluit tot 2 Meettasters per EJ-teller en 8 tellers per interface aan.
- Signaalondersteuning: werkt met differentiële blokgolfsignalen.
- Eenvoudige montage: compatibel met DIN-rail, 3,0 m USB-C-kabel meegeleverd.

| Nr. | Beschrijving: | Meetbereik (mm) | Resolutie (µm) | Nauwkeurigheid | Interface | Lijstprijs € | Actieprijs € |
|---|---|---|---|---|---|---|---|
| **542-186** | Linear Gage LG200-110 10 mm | 10 | 1 | 1,5+L/50 µm | RS-422 | 863,00 € | 689,00 € |
| **542-187** | Linear Gage LG200-0510 10 mm | 10 | 0,5 | 1,5+L/50 µm | RS-422 | 863,00 € | 649,00 € |
| **542-188** | Linear Gage LG200-0110 10 mm | 10 | 0,1 | 0,8+L/50 µm | RS-422 | 970,00 € | 729,00 € |
| **542-190** | Linear Gage LG100-110 10 mm | 10 | 1 | 1,5+L/50 µm | RS-422 | 747,00 € | 599,00 € |
| **542-191** | Linear Gage LG100-0510 10 mm | 10 | 0,5 | 1,5+L/50 µm | RS-422 | 747,00 € | 559,00 € |
| **542-192** | Linear Gage LG100-0110 10 mm | 10 | 0,1 | 0,8+L/50 µm | RS-422 | 796,00 € | 599,00 € |
| **542-193** | Linear Gage LG100-125 25 mm | 25 | 1 | 1,5+L/50 µm | RS-422 | 926,00 € | 759,00 € |
| **542-194** | Linear Gage LG100-0525 25 mm | 25 | 0,5 | 1,5+L/50 µm | RS-422 | 926,00 € | 759,00 € |
| **542-195** | Linear Gage LG100-0125 25 mm | 25 | 0,1 | 0,8+L/50 µm | RS-422 | 984,00 € | 739,00 € |
| **542-196** | Linear Gage LG100-150 50 mm | 50 | 1 | 1,5+L/50 µm | RS-422 | 1.109,00 € | 899,00 € |
| **542-197** | Linear Gage LG100-0550 50 mm | 50 | 0,5 | 1,5+L/50 µm | RS-422 | 1.109,00 € | 839,00 € |

| Nr. | Beschrijving: | Connectoren voor LG | Invoersignaal | Cijfers | Max. Invoerfrequentie | Lijstprijs € | Actieprijs € |
|---|---|---|---|---|---|---|---|
| **542-080** | EJ-teller -102N | 2 | RS-422 | 8 plusteken | 5 MHz | 649,00 € | 529,00 € |

Download de software hier:

## Gratis software beschikbaar

- LG QuickSetupTool.
- PLC-configuratiebestanden.

## Stroomvoorziening

Voeg voor standalone gebruik 12V DC-voeding 357651 toe (niet inbegrepen in de bundel).



Bovengenoemde prijzen zijn promotieprijzen exclusief BTW.

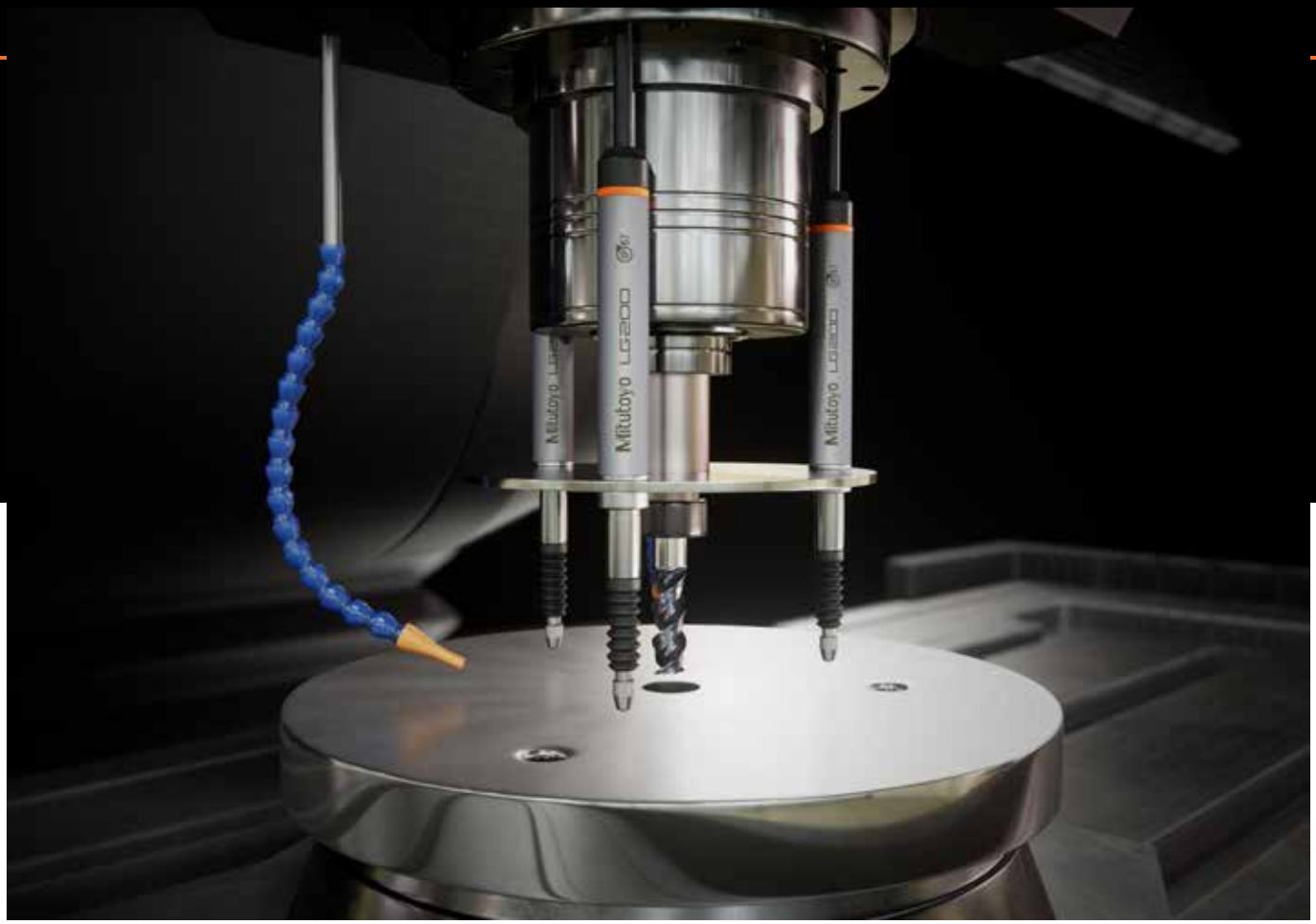


| Nr. | Beschrijving: | Interface | Max. tellers per I/F | Lijstprijs € | Actieprijs € |
|---|---|---|---|---|---|
| **21HZA149** | USB I/F-unit voor EJ-teller | USB-C | 8 | 485,00 € | 399,00 € |
| **21HZA186** | CC-LINK I/F-unit voor EJ-teller | CC-LINK, USB-C | 8 | 1.058,00 € | 769,00 € |
| **21HZA187** | PROFINET I/F-unit voor EJ-teller | PROFINET, USB-C | 8 | 1.073,00 € | 879,00 € |
| **21HZA188** | Ethernet/IP I/F-unit voor EJ-teller | Ethernet/IP, USB-C | 8 | 1.136,00 € | 939,00 € |
| **21HZA264** | EtherCAT I/F-unit voor EJ-teller | EtherCAT, USB-C | 8 | 1.164,00 € | 959,00 € |

Bovengenoemde prijzen zijn promotieprijzen exclusief BTW.

# Linear Gage

| Nr. | Beschrijving: | Meetbereik | Resolutie | Nauwkeurigheid | Interface | Lijstprijs € | Actieprijs € |
|---|---|---|---|---|---|---|---|
| **575-303** | Linear Gage LGS-1012P Digimatic | 12,7 mm | 10 µm | 15 µm | Digimatic uitvoer | 232,00 € | 199,00 € |

| Nr. | Beschrijving: | Connectoren voor LG | Invoersignaal | Cijfers | Lijstprijs € | Actieprijs € |
|---|---|---|---|---|---|---|
| **542-007D** | Display Unit voor EC-teller | 1 LGS | Digimatic | 6 | 405,00 € | 299,00 € |
| **542-075D** | Teller voor Meettaster EH-101P | 1* | Versch. Blokgolf RS422 | 8 | 1.039,00 € | 779,00 € |
| **542-071D** | Teller voor Meettaster EH-102P | 2* | Versch. Blokgolf RS422 | 8 | 1.263,00 € | 949,00 € |
| **542-072D** | Teller voor Meettaster EH-102D | 2 LGS | Digimatic | 8 | 1.263,00 € | 949,00 € |

* Voor aansluiting van LG100/200 is adapter 21HZA195/21HZA196 nodig

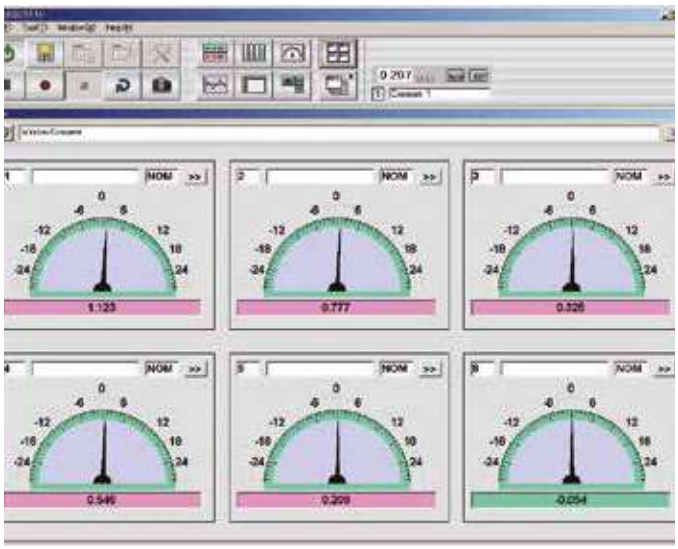



Bovengenoemde prijzen zijn promotieprijzen exclusief BTW.

## Optionele AC stroom accessoires

| Nr. | Beschrijving: | Lijstprijs € |
|---|---|---|
| **357651** | 12V DC-voeding | 92,00 € |
| **02ZAA020** | AC-voedingskabel CEE-type voor 12V-voeding | 17,00 € |
| **02ZAA030** | AC-stroomkabel VK-type voor 12V-voeding | 17,00 € |
| **63AAA901** | USB-C-kabel 3,0 m | 30,00 € |
| **21HZA195** | Connector voor koppeling van LG100/200 en P-tellertypes | 76,00 € |
| **21HZA196** | Connector voor koppeling van LG100/200 aan Z-tellers | 87,40 € |

| Nr. | Beschrijving: | Lijstprijs € | Actieprijs € |
|---|---|---|---|
| **28AAA506** | SENSORPAK/E V3.0 voor gebruik in combinatie met EH- en EC-tellers | 919,00 € | **779,00 €** |

## Systeem Configuratie

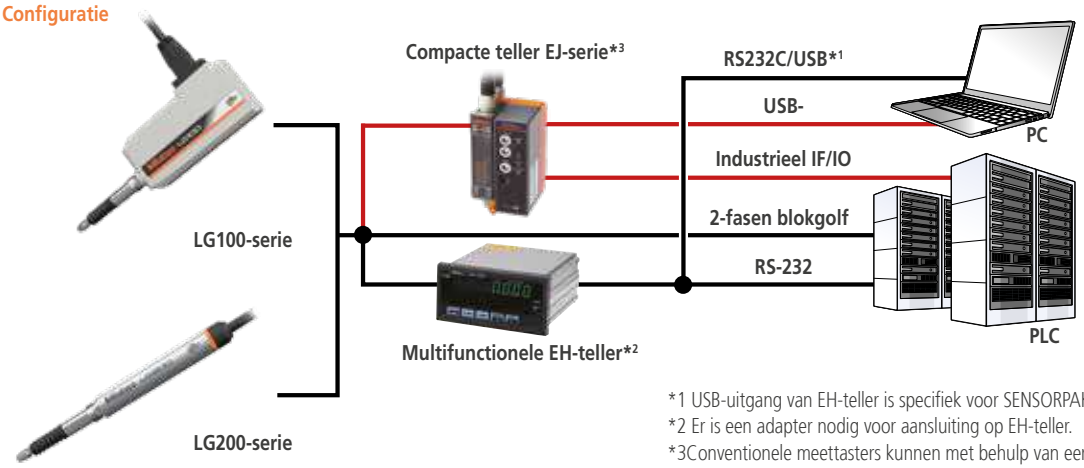


*1 USB-uitgang van EH-teller is specifiek voor SENSORPAK.
*2 Er is een adapter nodig voor aansluiting op EH-teller.
*3Conventionele meettasters kunnen met behulp van een adapter worden aangesloten. (Neem contact met ons op voor meer informatie over compatibele instrumenten)

| | | |
|---|---|---|
| IP67 | Beschermingsniveau in veeleisende omgevingen | Beschermingsklasse IP67 biedt volledige stof- en waterbestendigheid (30 minuten, 1 meter diepte). |

# Linear Gage

**Omgevingsbestendig**

LG100

Meetbereik: 10 mm / 25 mm / 50 mm
Resolutie: 1 µm / 0,5 µm / 0,1 µm

**Slank type**

LG200*

Meetbereik: 10 mm
Resolutie: 1 µm / 0,5 µm / 0,1 µm

*De functie voor referentiepuntdetectie op de teller is uitgeschakeld

Conversie stekker
21HZA196

Conversie stekker
21HZA195

**Digimatic uitvoertype**

LGS

Meetbereik: 12,7 mm
Resolutie: 10 µm

## DIN-railmontage

EJ-102N

2-assige invoer, compensatie berekening
Er kunnen 8 units worden aangesloten

## Paneelmontage

EH-102Z

2-assige invoer, compensatie berekening
Multifunctioneel

EH-101P (1 as)
EH-102P (2 assen)

Fase-A/B

Multifunctioneel

EH-102D

Digimatic

2-assige invoer, compensatie berekening
Multifunctioneel

## Compact Display Unit

EC-101D

Digimatic

1-assige invoer

## Interface

CC-Link
21HZA186

PROFINET
21HZA187

Ethernet/IP
21HZA188

EtherCAT
21HZA264

USB-
21HZA149

## Installatietool voor EJ-tellers

LG QuickSetupTool
(gratis van de Mitutoyo-website te downloaden)

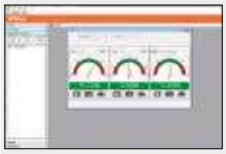

## Software voor de registratie van meetgegevens

SENSORPAK

# Linear Scales

Meer informatie:

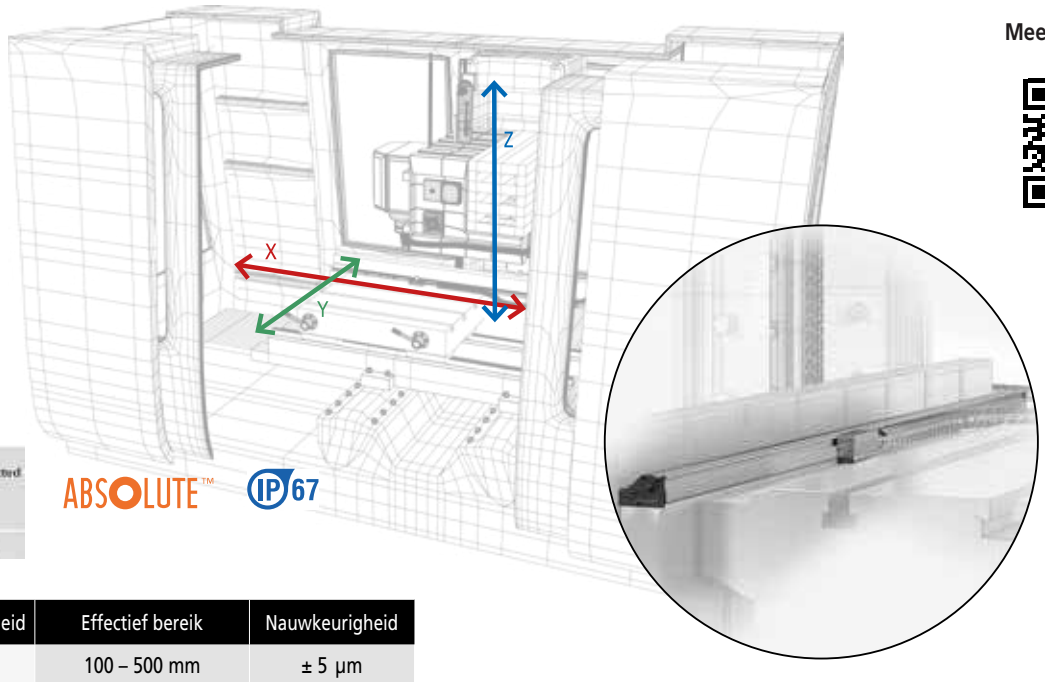


ABSOLUTE™ IP67

| Max. Verplaatsingssnelheid | Effectief bereik | Nauwkeurigheid |
|---|---|---|
| 50 m/min | 100 – 500 mm | ± 5 µm |
| | 600 – 1.800 mm | ± 7 µm |
| | 2.000 – 3.000 mm | ± 10 µm |

## Lineair Scale teller KA-212

174-183D

## Lineair Scale teller KA-213

174-185D

- Te gebruiken als standaard- of draaibankteller.
- Verkrijgbaar in 2-assige en 3-assige modellen.
- Optionele RS-232- en USB-uitgangen voor verbinding met pc of printer.

| Nr. | Beschrijving: | Lijstprijs € | Actieprijs € |
|---|---|---|---|
| **174-183D** | 2-assige KA-212-teller | 683,00 € | 559,00 € |
| **174-185D** | 3-assige KA-213-teller | 822,00 € | 669,00 € |

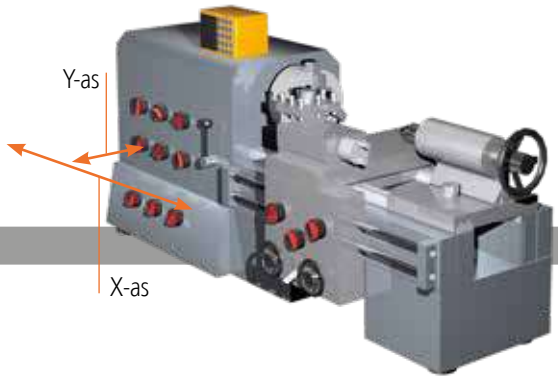


**2-assige KA-200 TELLER** + twee linialen

Bovengenoemde prijzen zijn promotieprijzen exclusief BTW.

## Upgrade uw machine met uiterst robuuste en nauwkeurige Linear Scales

- Linear scales met een effectief bereik van max. 3000 mm per schaal.
- ABSOLUTE technologie - geen referentiepunt instellen bij het inschakelen.
- IP67-bescherming - dankzij het elektromagnetische inductieprincipe (hoge duurzaamheid en weerstand tegen stof, water en olie).
- Hoge nauwkeurigheid (van ± 5 µm tot ± 10 µm), afhankelijk van het effectieve bereik.
- Eenvoudig te installeren in de verschillende soorten conventionele bewerkingsmachinens, vooral draai- en freesbanken.

| Nr. | Beschrijving: | Effectief bereik (mm) | Totale lengte (mm) | Lengte standaardkabel (m) | Lijstprijs € | Actieprijs € |
|---|---|---|---|---|---|---|
| **539-801N** | Linear Scale AT715-100 | 100 | 278 | 3,5 | 423,00 € | 339,00 € |
| **539-802N** | Linear Scale AT715-150 | 150 | 328 | 3,5 | 423,00 € | 339,00 € |
| **539-803N** | Linear Scale AT715-200 | 200 | 378 | 3,5 | 423,00 € | 339,00 € |
| **539-804N** | Linear Scale AT715-250 | 250 | 428 | 3,5 | 423,00 € | 339,00 € |
| **539-805N** | Linear Scale AT715-300 | 300 | 488 | 3,5 | 426,00 € | 339,00 € |
| **539-806N** | Linear Scale AT715-350 | 350 | 538 | 3,5 | 429,00 € | 339,00 € |
| **539-807N** | Linear Scale AT715-400 | 400 | 588 | 3,5 | 432,00 € | 339,00 € |
| **539-808N** | Linear Scale AT715-450 | 450 | 638 | 3,5 | 435,00 € | 349,00 € |
| **539-809N** | Linear Scale AT715-500 | 500 | 698 | 3,5 | 451,00 € | 349,00 € |
| **539-811N** | Linear Scale AT715-600 | 600 | 798 | 3,5 | 454,00 € | 349,00 € |
| **539-813N** | Linear Scale AT715-700 | 700 | 898 | 3,5 | 460,00 € | 359,00 € |
| **539-814N** | Linear Scale AT715-750 | 750 | 938 | 3,5 | 464,00 € | 359,00 € |
| **539-815N** | Linear Scale AT715-800 | 800 | 998 | 3,5 | 474,00 € | 379,00 € |
| **539-816N** | Linear Scale AT715-900 | 900 | 1098 | 5 | 506,00 € | 399,00 € |
| **539-817N** | Linear Scale AT715-1000 | 1000 | 1198 | 5 | 535,00 € | 409,00 € |
| **539-818N** | Linear Scale AT715-1100 | 1100 | 1298 | 5 | 555,00 € | 429,00 € |
| **539-819N** | Linear Scale AT715-1200 | 1200 | 1398 | 5 | 573,00 € | 439,00 € |
| **539-820N** | Linear Scale AT715-1300 | 1300 | 1498 | 5 | 609,00 € | 469,00 € |
| **539-821N** | Linear Scale AT715-1400 | 1400 | 1598 | 5 | 638,00 € | 489,00 € |
| **539-822N** | Linear Scale AT715-1500 | 1500 | 1698 | 5 | 680,00 € | 529,00 € |
| **539-823N** | Linear Scale AT715-1600 | 1600 | 1798 | 5 | 728,00 € | 539,00 € |
| **539-824N** | Linear Scale AT715-1700 | 1700 | 1898 | 5 | 763,00 € | 589,00 € |
| **539-825N** | Linear Scale AT715-1800 | 1800 | 1998 | 5 | 805,00 € | 619,00 € |
| **539-860N** | Linear Scale AT715-2000 | 2000 | 2198 | 5 | 1300,00 € | 929,00 € |
| **539-861N** | Linear Scale AT715-2200 | 2200 | 2398 | 5 | 1400,00 € | 999,00 € |
| **539-862N** | Linear Scale AT715-2400 | 2400 | 2598 | 7 | 1600,00 € | 1189,00 € |
| **539-863N** | Linear Scale AT715-2500 | 2500 | 2698 | 7 | 1600,00 € | 1189,00 € |
| **539-864N** | Linear Scale AT715-2600 | 2600 | 2798 | 7 | 1700,00 € | 1259,00 € |
| **539-865N** | Linear Scale AT715-2800 | 2800 | 2998 | 7 | 1800,00 € | 1299,00 € |
| **539-866N** | Linear Scale AT715-3000 | 3000 | 3198 | 7 | 2000,00 € | 1499,00 € |

**3-assige KA-200 TELLER** + drie linialen

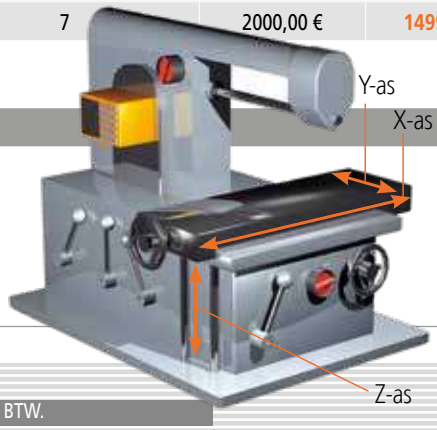


Bovengenoemde prijzen zijn promotieprijzen exclusief BTW.

# Litematic - Lage meetkrachtmeters

Ideaal voor het meten van de dikte of hoogte van een werkstuk dat gemakkelijk door de meetkracht beïnvloed kan worden.

nieuw ontwerp (afbeelding hierboven)

oud ontwerp

Compacte meetunit VL-50-B

Losse meetunit VL-50S-B

| Nr. | Beschrijving: | Lijstprijs € | Actieprijs € |
|---|---|---|---|
| **957460** | Statief voor Litematic losse modellen | 4.600,00 € | – |
| **937179T** | Voetschakelaar | 58,00 € | 45,90 € |

| Nr. | Beschrijving: | Model | Meetbereik (mm) | Nauwkeurigheid | Meetkracht (N) | Lijstprijs € | Actieprijs € |
|---|---|---|---|---|---|---|---|
| **318-221-10D** | Litematic VL-50-B | compact | 50 | 0,5+L/100 µm | 0,01 | 9.000,00 € | 7.649,00 € |
| **318-221D** | VL-50B LITEMATIC oud ontwerp | compact | 50 | 0,5+L/100 µm | 0,01 | 6.591,00 € | 5.599,00 € |
| **318-222-10D** | Litematic VL-50-15-B | compact | 50 | 0,5+L/100 µm | 0,15 | 9.100,00 € | 7.729,00 € |
| **318-222D** | VL-50-15-B LITEMATIC oud ontwerp | compact | 50 | 0,5+L/100 µm | 0,15 | 6.805,00 € | 5.779,00 € |
| **318-226-10D** | Litematic VL-50S-B | zonder statief | 50 | 0,5+L/100 µm | 0,01 | 8.000,00 € | 6.799,00 € |
| **318-227-10D** | Litematic VL-50S-15-B | zonder statief | 50 | 0,5+L/100 µm | 0,15 | 8.100,00 € | 6.879,00 € |
| **318-227D** | VL-50S-15-B LITEMATIC oud ontwerp | zonder statief | 50 | 0,5+L/100 µm | 0,15 | 6.484,00 € | 5.499,00 € |

* Het statief (957460) wordt los verkocht



Bovengenoemde prijzen zijn promotieprijzen exclusief BTW.

# **Quick-Check** *Bench Center-systemen*

Wanneer go/no-go-beslissingen snel genomen moeten worden: Quick-Check is de snelste manier om radiale en axiale slag direct op de werkvloer te controleren. Quick-Check is eenvoudig, flexibel en direct klaar voor gebruik. De Quick-Check Bench Center-lijn bestaat uit een mix van standaardonderdelen uit de multi-flexprofile-lijn, Mitutoyo meetklokhouders en speciaal daarvoor ontwikkelde onderdelen. Hierdoor blijven de prijzen betaalbaar. Het assortiment begint met drie lengtes, die elk in twee varianten beschikbaar zijn.

### Kenmerken

- Directe visuele feedback.
- Handmatige rotatie voor stabiele meting.
- Geen programmering, geen wachttijd.
- Lage investeringskosten.
- Intuïtieve bediening.
- Profiteer van het modulaire systeem – begin eenvoudig en breid uit waar nodig.

### Upgraden en uitbreiden

- Conversiesets voor dubbelrailsystemen.
- Schuifgeleiders
- Hoogteuitbreiding.

**Meer informatie:**

20°
fijnafstellingsfunctie

### Snelle en betrouwbare inspectie

- Quick-Check-systemen voor een snelle en betrouwbare controle van slag.
- Afwijkingsmetingen rechtstreeks op de productievloer.

### Vereenvoudigde bediening

- Quick-Check is ontworpen voor gebruiksgemak en vereist geen complexe programmering of hoogopgeleide gebruikers voor meettaken.

### Modulaire en flexibele configuraties

- Het systeem biedt aanpasbare modulaire configuraties die geschikt zijn voor diverse werkstukken en ondersteunt zowel routinematige inspecties als kleine series.

### Kostenefficiënt alternatief

- Quick-Check biedt een praktische, kosteneffectieve oplossing die directe meetresultaten levert en snelle besluitvorming ondersteunt.

| Nr. | Beschrijving: | Lijstprijs € |
|---|---|---|
| **K551399** | Enkelrails Bench Center 360 mm | 1.627,00 € |
| **K551424** | Dubbelrails Bench Center 360 mm | 2.040,00 € |
| **K551425** | Enkelrails Bench Center 600 mm | 2.320,00 € |

| Nr. | Beschrijving: | Lijstprijs € |
|---|---|---|
| **K551426** | Enkelrails Bench Center 1000 mm | 2.730,00 € |
| **K551429** | Dubbelrails Bench Center 600 mm | 2.810,00 € |
| **K551430** | Dubbelrails Bench Center 1000 mm | 3.350,00 € |

## Enkelrailmodellen

- Concurrerende instapprijs.
- Compact en robuust.
- Gemaakt voor productieomgevingen en QC.

## Dubbelrailmodellen

- Vrije meetklokpositionering.
- Ondersteuning voor meerdere meetklokken.
- Snellere inspectiecycli.

**Aanbevolen meetklok:**

- 543-300-10 Peak hold-functie

# Opspanningen voor CMM

## Compatibel met elke CMM

- Gereed voor het beladingssysteem Pallet Receiver System (PRS) voor nauwkeurige herpositionering.
- Aanzienlijke verbetering van het kwaliteitscontroleproces.
- Snelle herpositionering en installatie.
- Kalibratie kogel adapter M6-M8 inbegrepen.

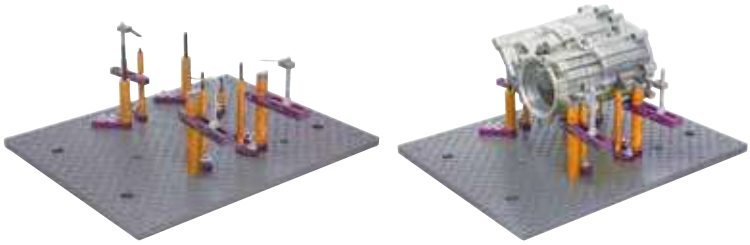

| Nr. | St. | Voetplaat | Lijstprijs € | Actieprijs € |
|---|---|---|---|---|
| **K551048-10** | 60 | 250 x 250 mm | 1.150,00 € | 919,00 € |
| **K551549-10** | 90 | 500 x 400 mm | 2.130,00 € | 1.709,00 € |

## eco-fix Kit S

Deel nr. K551048-10

- 60-delige modulaire opspanset.
- Inclusief voetplaat van 250 x 250 mm

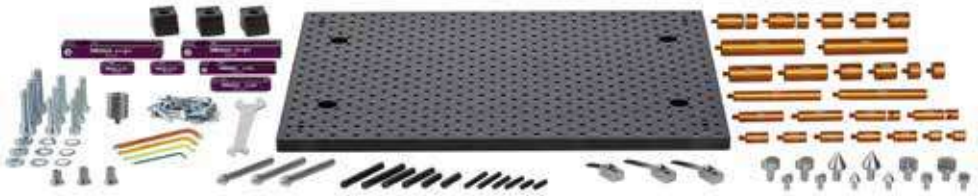

## eco-fix Kit L

Deel nr. K551549-10

- 99-delige modulaire opspanset.
- Inclusief voetplaat van 500 x 400 mm.

## Tasterkit voor CMM M2-uitbreiding

| Nr. | St. | Schroefdraadverbinding | Lijstprijs € | Actieprijs € |
|---|---|---|---|---|
| **K651382** | 17 | M2 | 420,00 € | 309,00 € |

| Nr. | Beschrijving: | Tasterkogelmateriaal | Schroefdraad | Aantal | ø S mm | L mm |
|---|---|---|---|---|---|---|
| **Leveringsomvang** | | | | | | |
| **K651382** | **Tasterset M2-uitbreiding** | | | | | |
| **K651022** | Taster, roestvrij staal | robijn | M2 | 2 | 4 | 20 |
| **K651021** | Taster, roestvrij staal | robijn | M2 | 1 | 3 | 20 |
| **K651019** | Taster, roestvrij staal | robijn | M2 | 3 | 2 | 20 |
| **K651012** | Taster, roestvrij staal | robijn | M2 | 5 | 1 | 10 |
| **K651058** | 5-voudige tasterhouder | | M2 | 1 | | 7,5 |
| **K651040** | Verlengstuk, roestvrij staal | | M2 | 1 | | 30 |
| **K651039** | Verlengstuk, roestvrij staal | | M2 | 1 | | 20 |
| **K651038** | Verlengstuk, roestvrij staal | | M2 | 2 | | 10 |
| **K651223** | Pensleutel ø 1,2 mm | | | 1 | | |
| **Totaal** | | | | 17 | | |



Bovengenoemde prijzen zijn promotieprijzen exclusief BTW.

# Opspanningen voor Vision-meetmachines

## Compatibel met elk Vision-systeem

- Flexibele en herhaalbare manier van positioneren.
- Plaats en klem de werkstukken tijdens het meten.
- Aanzienlijke verbetering van het kwaliteitscontroleproces.
- Snelle herpositionering en installatie.

| Nr. | St. | Voetplaat | Lijstprijs € | Actieprijs € |
|---|---|---|---|---|
| **K551057** | 26 | 200 x 200 mm | 1.344,00 € | 1.119,00 € |
| **K551058** | 23 | 250 x 200 mm | 1.576,00 € | 1.309,00 € |

## opti-fix startkit L

Deel nr. K551057

- 26-delige modulaire opspanset.
- Voor Vision-systemen, profielprojectoren en microscopen.
- Kleminrichting voor onderdelen op het glas van de machine.

## opti-fix rotatiekit

Deel nr. K551058

- 23-delige modulaire opspanset.
- Voor Vision-systemen, profielprojectoren en microscopen.
- Kleminrichting voor rotatiesymmetrische werkstukken.

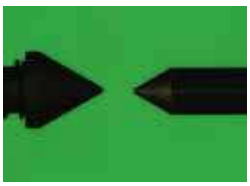

| Nr. | St. | Schroefdraadverbinding | Lijstprijs € | Actieprijs € |
|---|---|---|---|---|
| K651381 | 21 | M3 | 1.020,00 € | 759,00 € |

## Tasterkit voor CMM M3 Basic

| Nr. | Beschrijving: | Tasterkogelmateriaal | Schroefdraad | Aantal | ø S mm | L mm |
|---|---|---|---|---|---|---|
| **Leveringsomvang** | | | | | | |
| **K651381** | **Tasterkit M3 Basic** | | | | | |
| **K651146** | Taster, roestvrij staal | robijn | M3 | 1 | 1 | 21 |
| **K651147** | Taster, roestvrij staal | robijn | M3 | 5 | 2 | 21 |
| **K651148** | Taster, roestvrij staal | robijn | M3 | 1 | 3 | 21 |
| **K651151** | Taster, roestvrij staal | robijn | M3 | 3 | 4 | 31 |
| **K651152** | Taster, roestvrij staal | robijn | M3 | 1 | 5 | 31 |
| **K651172** | Schijftaster | gehard staal | M3 | 1 | 12,7 | 31 |
| **K651174** | Schijftaster | gehard staal | M3 | 1 | 63,5 | 4 |
| **K651169** | 5-voudige tasterhouder, draaibaar | | M3 | 1 | | 13 |
| **K651180** | knik-Scharnier, roestvast staal | | M3 | 1 | | 11,5 |
| **K651170** | Adapter, roestvast staal | | M3-M2 | 1 | | 5 |
| **K651157** | Verlengstuk, roestvrij staal | | M3 | 1 | | 20 |
| **K651159** | Verlengstuk, roestvrij staal | | M3 | 1 | | 55 |
| **K651223** | Pensleutel ø 1,2 mm | | | 2 | | |
| **K650135** | Zeskantschroevendraaier 0,9 mm | | | 1 | | |
| **Totaal** | | | | 21 | | |

# Oppervlakteruwheid

## Surftest SJ-310

- Groot 14,5 cm [5,7”] lcd-kleurenscherm voor optimale visualisatie.
- Glijschoensysteem met touchscreenfunctionaliteit en ingebouwde printer.
- Eenvoudige en intuïtieve menunavigatie.
- Tasterkogel: Radius 2 µm; hoek 60°, Radius glijschoen 40 mm.

| Nr. | Beschrijving: | Slag | eetkrachtdetector | Rasius tasterpunt | Hoek tasterpunt | Z1-bereik | Lijstprijs € | Actieprijs € |
|---|---|---|---|---|---|---|---|---|
| **178-570-21** | Surftest SJ-310 [mm] | 17,5 mm | 0,75 mN | 2 µm | 60° | 360 µm | 4.950,00 € | 3.999,00 € |

## Surftest SJ-500

- Groot 19 cm [7,5”] TFT lcd-kleurenscherm met touchscreenfunctionaliteit.
- Dankzij de detectie-unit zonder glijschoen kan de taster zich over 90° verplaatsen, wat ideaal is voor krukasmetingen en metingen in krappe ruimtes.
- Rechtheid van de verplaatsing 0,2 µm / 50 mm.
- Tasterkogel: Radius 2 µm; hoek 60°.

**ZOLANG DE VOORRAAD STREKT**

| Nr. | Beschrijving: | Slag | Meetkrachtdetector | Rasius tasterpunt | Hoek tasterpunt | Z1-bereik | Lijstprijs € | Actieprijs € |
|---|---|---|---|---|---|---|---|---|
| **178-532-01D** | Surftest SJ-500 [mm] | 50 mm | 0,75 mN | 2 µm | 60° | 800 µm | 13.960,00 € | 9.490,00 € |

## Gratis software en apps downloaden

De mogelijkheden voor bediening op afstand en het gebruik van meetresultaten kunnen worden uitgebreid door middel van:

- USB-communicatietool,
- SJ-communicatietool,
- SJ-220-app.



Bovengenoemde prijzen zijn promotieprijzen exclusief BTW.

## Surftest SJ-220

- Gebruiksvriendelijk: 2,8 inch kleuren-lcd met touchscreen, vergelijkbaar met smartphonenavigatie.
- Intuïtieve navigatie: eenvoudig menu ontwerp.
- Meertalig: ondersteunt 25 talen.
- Tasterkogel: Radius 2 µm; hoek 60°.
- Ondersteuning voor ISO 21920.

### Systemen met glijschoen

| Nr. | Beschrijving: | Slag | Meetkrachtdetector | Rasius tasterpunt | Hoek tasterpunt | Z1-bereik | Lijstprijs € | Actieprijs € |
|---|---|---|---|---|---|---|---|---|
| **178-741-11** | Surftest SJ-220 [mm] | 17,5 mm | 0,75 mN | 2 µm | 60° | 360 µm | 2.940,00 € | 2.390,00 € |
| **178-743-11** | Surftest SJ-220R [mm] | 17,5 mm | 0,75 mN | 2 µm | 60° | 360 µm | 3.510,00 € | 2.890,00 € |
| **178-745-11** | Surftest SJ-220S [mm] | 5,6 mm | 0,75 mN | 2 µm | 60° | 360 µm | 4.850,00 € | 3.990,00 € |

### Prijs set

| Nr. | Beschrijving: | Lijstprijs € | Actieprijs € |
|---|---|---|---|
| **SJSET01** | Granieten statief, inclusief adapter Ø8 mm | 1.178,00 € | 999,00 € |

# Het ultieme Vision-systeempakket

## Nieuwe promotie

## Versnel uw 2D-metingen en bespaar tot 23%!

Ervaar sneller, eenvoudiger en efficiënter contactloos meten met het Mitutoyo Quick Image Vision-meetsysteem en M3-software. Quick Image bestaat uit een combinatie van intuïtieve bediening, krachtige meetinstrumenten en geautomatiseerde werkstukherkenning, waardoor inspectieprocessen worden gestroomlijnd met behoud van hoge nauwkeurigheid. M3-software verbetert de productiviteit verder met geavanceerde mogelijkheden voor programmering, rapportage en analyse. Ontdek hoe deze krachtige combinatie uw 2D-meetworkflow kan transformeren.

## Aanbieding geldig tot en met 31 december 2026

QI-A4020D
Handmatige XY-tafel

QI-C2017D
Gemotoriseerde XY-tafel

Bekijk de promotie:

Product alleen rechtstreeks te koop bij Mitutoyo. Neem voor meer informatie contact op met uw plaatselijke Mitutoyo vestiging.



Bovengenoemde prijzen zijn promotieprijzen exclusief BTW.

# Roundtest promotie

## Nieuwe promotie

**Aanbieding geldig tot en met 31 december 2026**

## Haal meer uit uw rondheidsmeetsysteem

Ontdek de Mitutoyo Roundtest-serie – een uitgebreid assortiment uiterst nauwkeurige oplossingen voor rondheid-, cilindriciteits- en vormmeting. De Roundtest-systemen zijn ontworpen voor allerhande toepassingen van de werkvloer tot het laboratorium; ze combineren een uitstekende nauwkeurigheid met intuïtieve bediening en krachtige analyse. Geselecteerde modellen zijn tijdelijk inclusief **maximaal 3 gratis opspansystemen***, zodat u vanaf dag één een efficiënte en betrouwbare werkstukopspanning kunt realiseren.

Bekijk hier de complete aanbieding:

* Het aantal meegeleverde opspansystemen hangt af van het geselecteerde Roundtest-model.

Product alleen rechtstreeks te koop bij Mitutoyo. Neem voor meer informatie contact op met uw plaatselijke Mitutoyo vestiging.

© MITUTOYO/D 09/26 PRNL 1278

Actie geldig vanaf 1 oktober tot en met 31 december 2026. Wij behouden ons het recht voor om technische veranderingen en ontwikkelingen te maken; deze prijzen gelden alleen voor zakelijke klanten; alle prijzen zijn netto-prijzen in EURO excl. BTW -verdere informatie is verkrijgbaar via www.mitutoyo.fr.
Levering en prijzen van de in deze brochure vermelde producten zijn geldig zolang de voorraad strekt. Technische wijzigingen, fouten en drukfouten voorbehouden.

Coördinatenmeetmachines

Vision meetsystemen

Vormmeetsystemen

Optisch meten

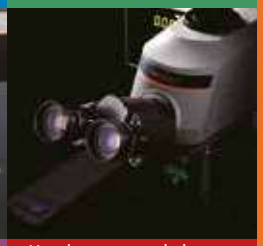

Linear Gages en Laser Scanners

Hardheidstesters en seismometers

Digitale linialen en DRO-systemen

Handmeetgereedschap en gegevensbeheer

## Wat uw uitdagingen ook zijn, Mitutoyo biedt u ondersteuning van begin tot eind.

Mitutoyo is niet alleen producent van meetinstrumenten van topkwaliteit, wij bieden u een effectieve ondersteuning voor de gehele levensduur van uw instrumenten en bieden een hoogwaardige dienstverlening die ervoor zorgt dat u het optimale rendement uit uw investering kunt halen.

Naast onze kennis van kalibratie en reparatie biedt Mitutoyo product- en metrologie trainingen aan, evenals IT-ondersteuning voor de geavanceerde software die wordt gebruikt in de moderne meettechnologie.

Wij kunnen ook meetoplossingen naar wens ontwerpen, bouwen, testen en leveren.

Wij kunnen op basis van vaste tarieven metingen voor u uitvoeren.

**Extra productliteratuur en onze volledige catalogus.**

**www.mitutoyo.fr**

Mitutoyo

**Opmerking:** aan productillustraties kunnen geen rechten worden ontleend. Productbeschrijvingen, in het bijzonder alle technische specificaties, zijn slechts bindend indien uitdrukkelijk overeengekomen.

Mitutoyo, ABSOLUTE, DIGIMATIC en OPTOEYE en U-WAVE zijn (geregistreerde) handelsmerken van Mitutoyo Corp. in Japan en/of andere landen/regio ,s. Opti-fix is een geregistreerd handelsmerk van KOMEG Industrielle Messtechnik GmbH. Excel, Microsoft en Windows zijn geregistreerde handelsmerken of handelsmerken van Microsoft Corporation in de Verenigde Staten en/of andere landen. Thiokol is een geregistreerd handelsmerk van TORAY FINE CHEMICALS Co., Ltd. TÜV is een geregistreerd handelsmerk van (onder andere) TÜV Rheinland AG. YouTube is een geregistreerd handelsmerk van Google Inc. Andere product-, bedrijfs- en merknamen zijn uitsluitend voor identificatiedoeleinden en kunnen handelsmerken zijn van hun respectievelijke eigenaren

**Mitutoyo France**

Paris Nord 2 - 123 rue de la Belle Étoile
BP 59267 ROISSY EN FRANCE
95957 ROISSY CDG CEDEX

Tél. : +33 (0) 1 49 38 35 00

mitutoyo@mitutoyo.fr
www.mitutoyo.fr